浴室乾燥暖房機　壁面取付タイプ

BF-861RXR

特定保守製品

換気扇連動タイプ

消防法設置基準適合品 "組込形"

（社）日本電気工業会で定める自主試験に適合しております。

品番	品　名	材　質	備　考
1	パネル	ＰＰ	アイボリー
2	取付ベース板	SUS	
3	ヒーターカバー	SUS	
4	電源コード取出口		3ヵ所より1ヵ所選択
5	電源コード		コード長1.2m
6	換気扇連動コード		
7			

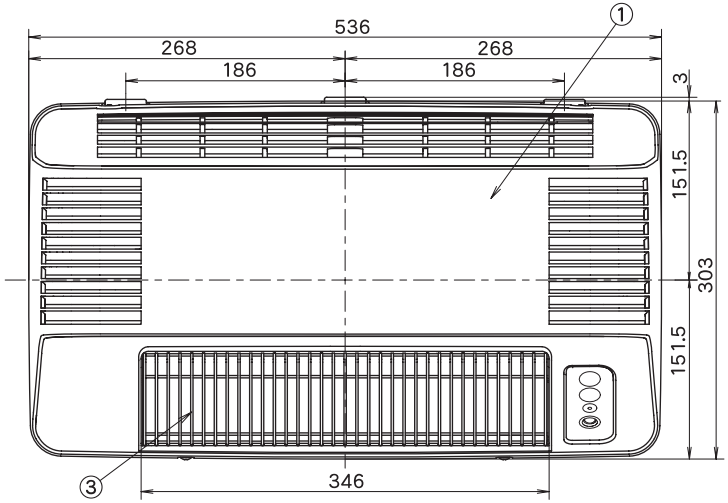

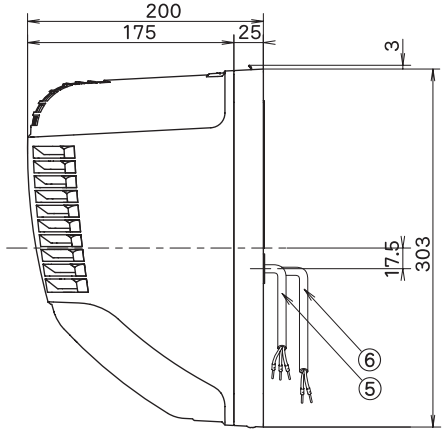

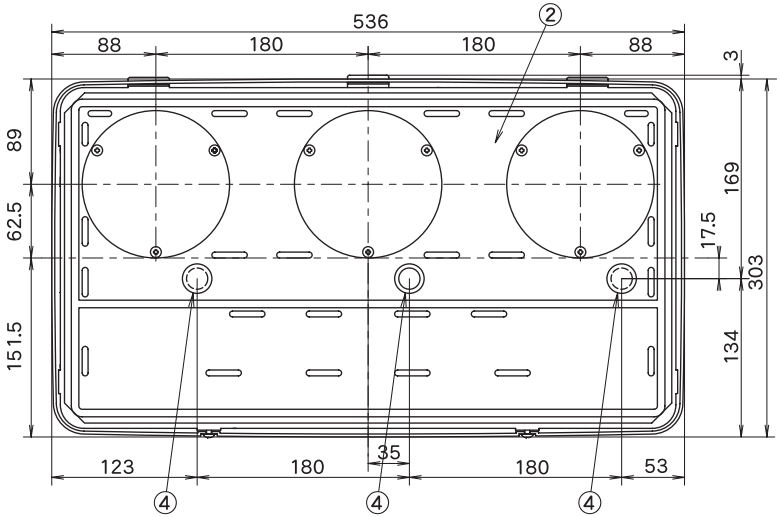

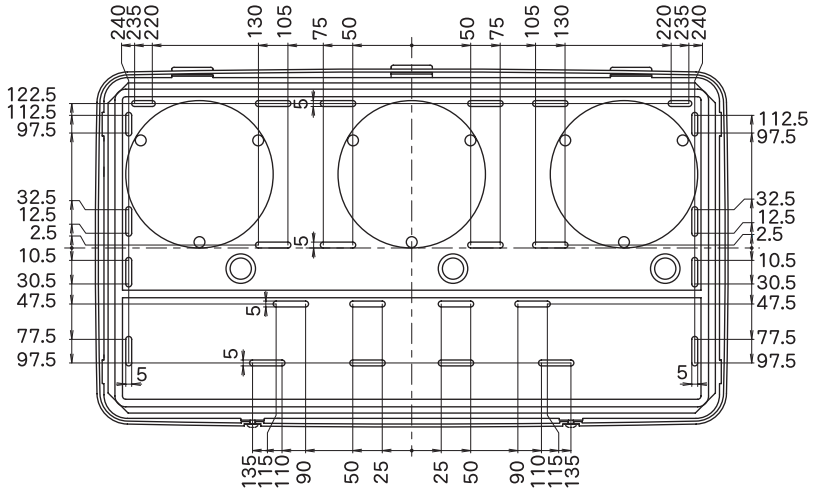

RXリモコン

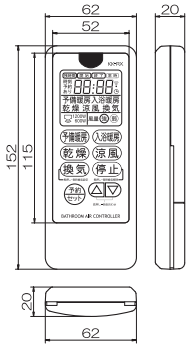

リモコンホルダー

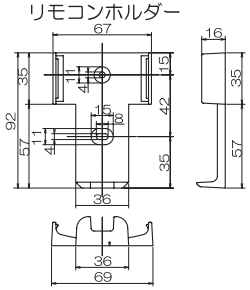

特　性　表

電源：AC100V（50Hz/60Hz）

運転モード		乾燥(強)	乾燥(弱)	予備暖房(強)	予備暖房(弱)	入浴暖房(強)	入浴暖房(弱)	涼風(強)	涼風(弱)	換気	24時間換気運転
消費電力(50/60Hz)w		1220/1220 ※1	1215/1215 ※1	1225/1225	1210/1210	1205/1205	605/605	22/22※1	10/10※1	※2	20/20
風量	循環(m³/H)	300/300	200/200	300/300	200/200	100/100	100/100	300/300	200/200	――	――
	換気(m³/H)	※2	※2	――	――	――	――	※2	※2	※2	80/75
騒音 (dB)		48/48	44/44	47/47	38/38	25/25	25/25	48/48	38/38	※2	28/28

※1：連動する換気扇の消費電力は含みません。
※2：連動する換気扇によって変わります。
※3：電源コード開口接続工事（内径φ15mm以上の保護パイプ）が必要な場合がります。

・グラファイトeヒーター採用（600W×2本=1200W）
・電源コード1．2m
・生活防水ワイヤレスリモコン
・電源部温度ヒューズ付
・過熱防止用温度ヒューズ付
・過熱防止用サーモスタット付
・取付可能開口寸法：※3

機種	浴室換気乾燥暖房機8型	図番	20091224-04	尺度		高須産業株式会社
図名	外形寸法図 BF-861RXR	製図	馬場	検図	高須	日付 2009/12/24