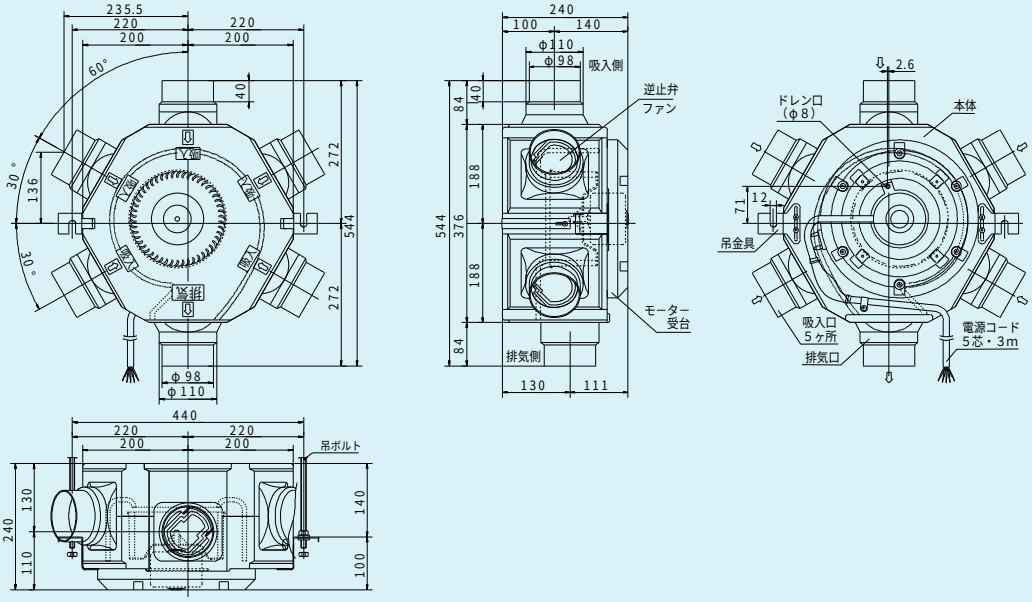■外形寸法図（単位:mm）
＜TSK-5R＞