浴室換気乾燥暖房機［BF-712SR1］2室同時換気
(24時間低風量換気対応型)強弱仕様

**消防法設置基準適合品 〝組込形〟**

(社) 日本電気工業会で定める自主試験に適合しております。

| 品番 | 品　名 | 材　質 | 備　考 |
|---|---|---|---|
| 1 | 前面パネル | P.P | ホワイト |
| 2 | 本　体 | SUS | |
| 3 | 排気ダクト接続口 | SUS | |
| 4 | 逆止弁 | P.P | |
| 5 | 基盤ケース | PPE | |
| 6 | リモコンコード | | 6m |
| 7 | 副吸込ダクト接続口 | SUS | |
| 8 | 副吸込口パネル | ABS | ホワイト |
| 9 | 副吸込口本体 | ABS | |
| 10 | | | |
| 11 | | | |
| 12 | | | |

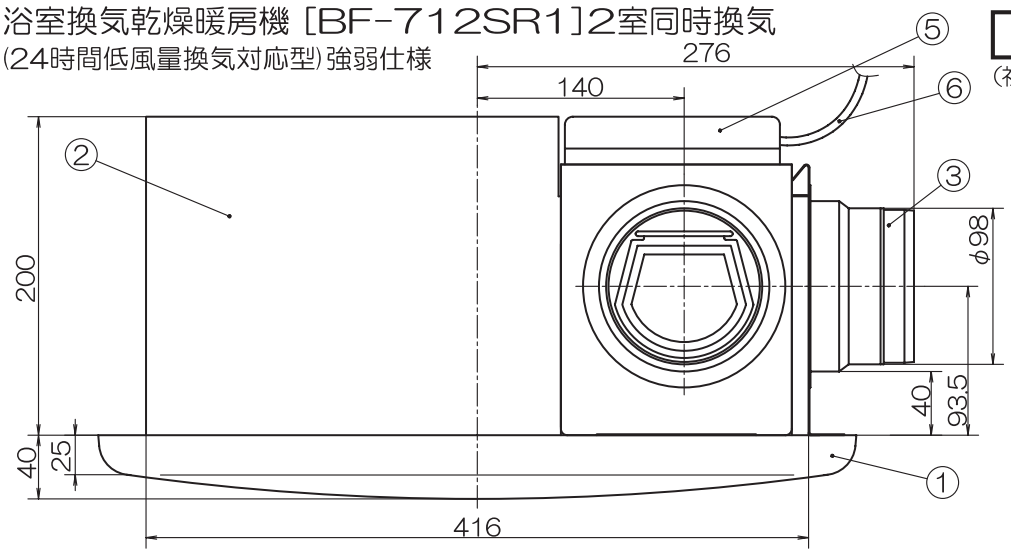


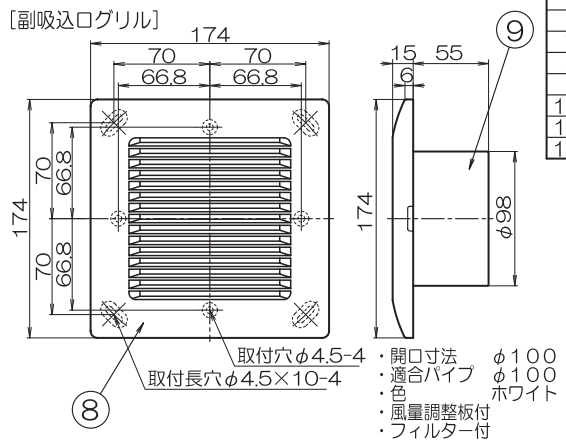


静圧ー風量特性曲線

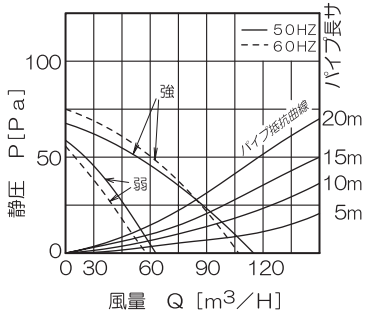


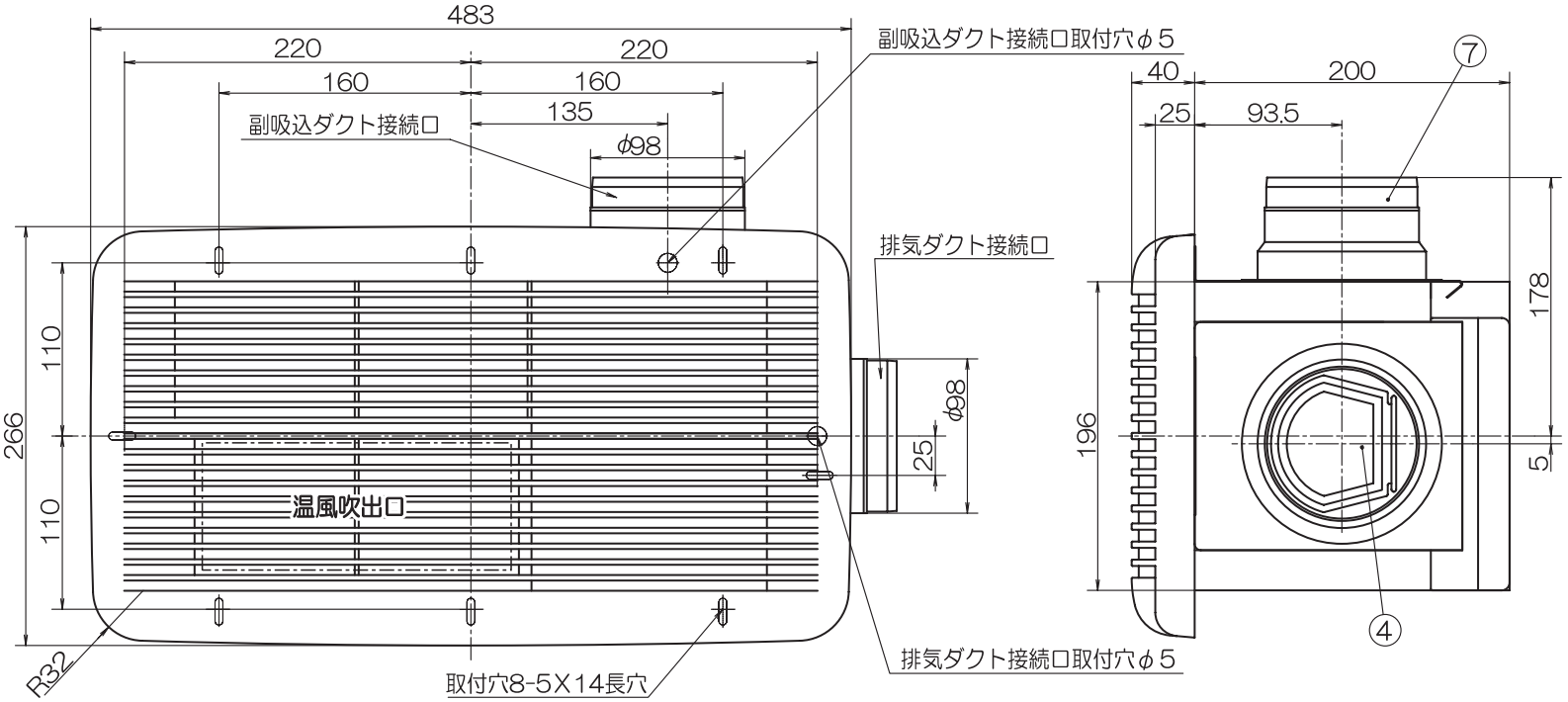


KK-SR コントローラ（スタンダードタイプ）

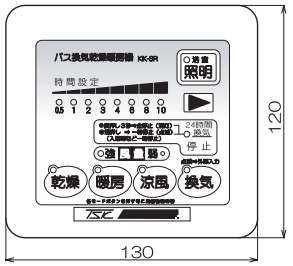


特 長
- ２室同時換気タイプ
- ローコスト．スリムタイプ
- 本体．ダクト口．ステンレス製
- セラミック半導体ヒーター（１３４０W）
- ２モーター．３ファン方式
- 電源速結端子接続
- ダクト口．スライド脱着式
- ワンタッチ取付パネル（フィルター付）
- 高密閉風逆流防止弁付
- １０時間タイマー付
- リモコンコード6m付
- 過熱防止用温度ヒューズ付
- 過熱防止用サーモスタット付
- 電源部温度ヒューズ付
- 重量　約６．３ｋｇ

特　性　表

電源：AC100V（50Hz/60Hz）

| 運転モード | | 乾燥(強) | 乾燥(弱) | 暖房(強) | 暖房(弱) | 涼風(強) | 涼風(弱) | 換気(強) | 換気(弱) | 24時間換気運転 |
|---|---|---|---|---|---|---|---|---|---|---|
| 消費電力(50/60Hz)w | | 1420/1430 | 1350/1360 | 1380/1390 | 1310/1320 | 69/77 | 60/63 | 24/25 | 19/19 | 19/19 |
| 風量 | 循環(m³／H) | 180/180 | 150/150 | 180/180 | 150/150 | 180/180 | 150/150 | ——— | ——— | ——— |
| | 換気(m³／H) | 115/107 | 63/58 | ——— | ——— | 115/107 | 63/58 | 115/107 | 63/58 | 63/58 |
| 騒音(dB) | | 44/43 | 42/41 | 42/42 | 40/40 | 44/43 | 42/41 | 37/36 | 31/30 | 31/30 |

適合ダクト径 φ100
基本開口寸法 200mmX420mm

| 機種 | 2室同時換気タイプ換気乾燥暖房機 | 図番 | | | | 尺度 | |
|---|---|---|---|---|---|---|---|
| 図名 | 外形寸法図 BF-712SR1 | 製図 | 馬場 | 検図 | 高須 | 日付 | 2003/07/25 |

高須産業株式会社

＊製品の仕様は．改良のため予告なしに変更することがありますのでご了承ください。