格子パネルタイプ２部屋用天井換気扇［TK-225R2L1］
(24時間低風量換気対応型)強弱仕様

品番	品　名	材　質	備　考
1	前面パネル	ABS	ホワイト
2	ケーシング	PP	黒
3	六角ナット	鉄(ストロング コート)	M8
4	本　体	PP	黒
5	吹　出　口	ABS	1ケ(黒)
6	吸　込　口	ABS	1ケ(黒)
7	モーター		TG-80-225
8	ネ　ジ	SUS304	4×10-4本
9	ネ　ジ	SUS304	4×15-4本
10	副吸込口・パネル	PP	1ケ(ホワイト)
11	副吸込口・本体	PP	1ケ(黒)
12	遮へい板	PP	2ケ(黒)
13	速結端子		
14	シロッコファン	PP	φ120(黒)

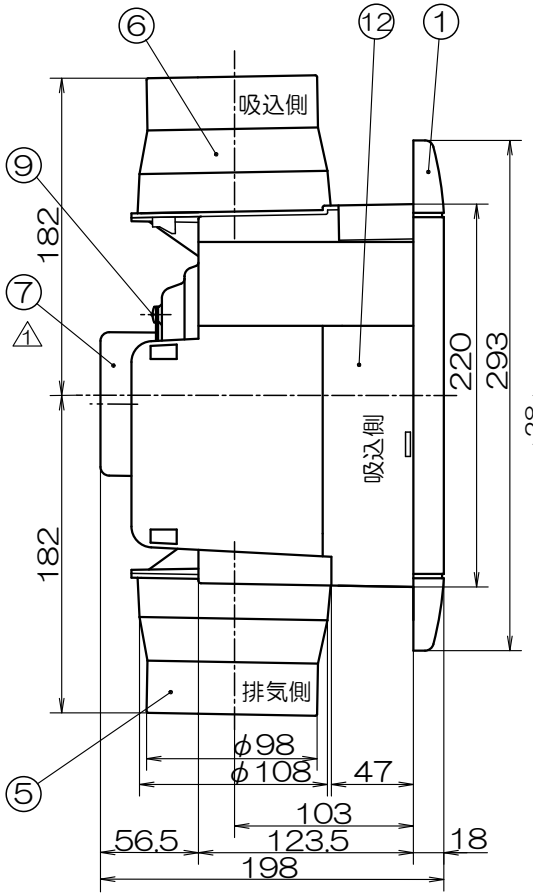

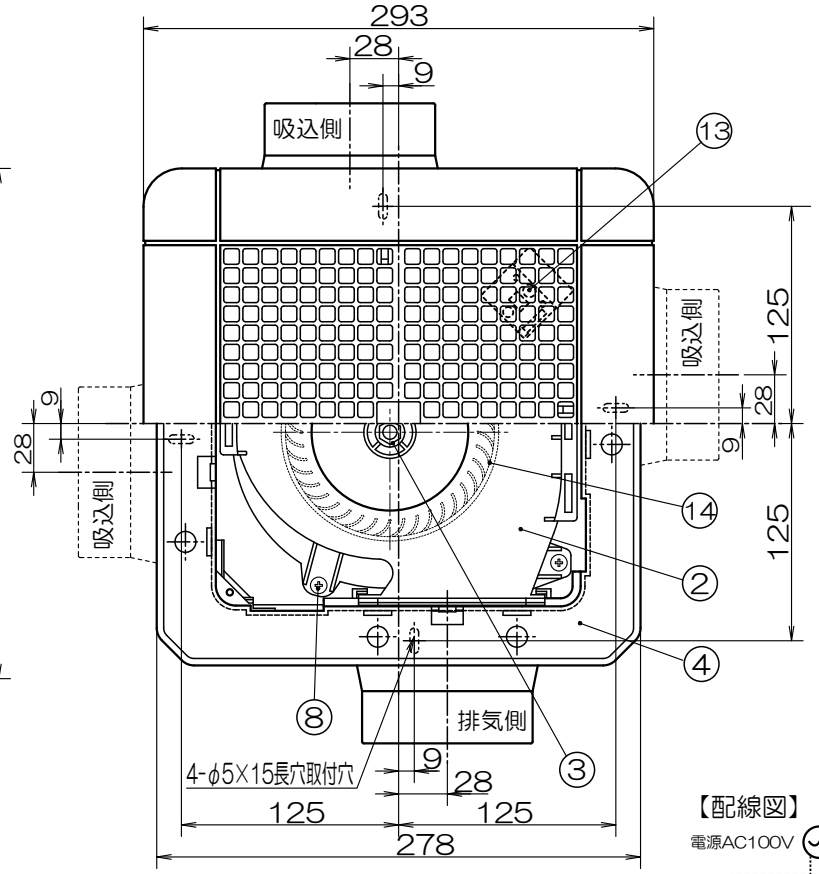

■副吸込ログリル(１個付属)

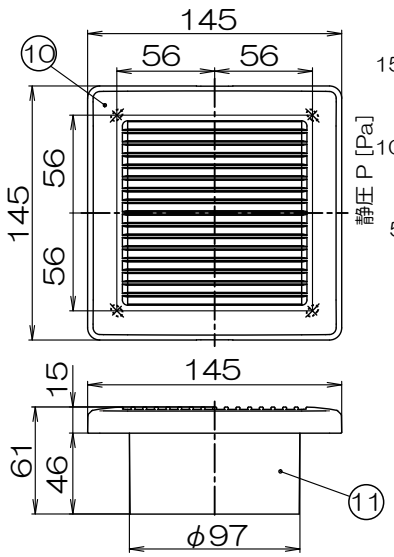

・開口寸法　φ110
・適合パイプ　φ100
・風量調整板付
・フィルター付
・グリル開口面積：67㎠

静圧・風量特性曲線

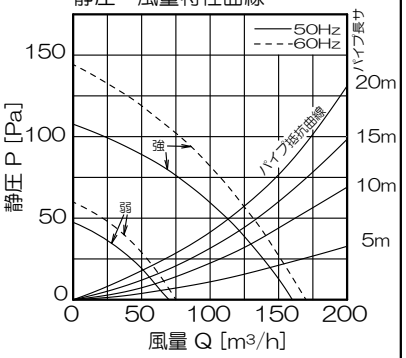

【配線図】

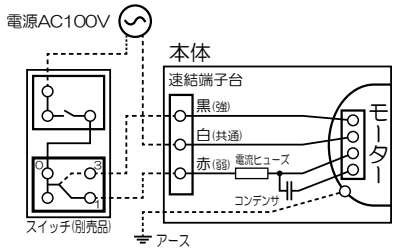

・製品埋込木枠寸法
［内寸法］225×225mm～240×240mm
・適合パイプ　φ100［4番］
・吹出口スライド脱着式
・スプリングワンタッチ式パネル
・２部屋同時換気
・風逆流防止弁付
・副吸込口３方向選択可能
・副吸込ログリル：１ヶ付属

■特性表

品　名	定格電圧 V	定格周波数 Hz	定格入力［W］ 強	定格入力［W］ 弱	風量［m3/H］ 強	風量［m3/H］ 弱	騒音［dB］ 強	騒音［dB］ 弱	重量 kg	シャッター型式
２部屋用天井換気扇	100	50	14	6	160	70	39	25	2.4	風圧式
	100	60	16	7	170	75	41	26		

※測定数値は静圧０Paにおけるものです。
測定は日本工業規格（JIS C 9603）の方法によるものです。

△1 17．03．00　モーターT80T1 から TG-80-225 へ変更

機種	2部屋用天井換気扇 TK-225R2L1	図番	20240416-05	尺度		高須産業株式会社
図名	外形寸法図	製図	馬場	検図	高須	日付 2004/01/23

＊製品の仕様は，改良のため予告なしに変更することがありますのでご了承ください。