格子パネルタイプ３部屋用天井換気扇 [TK-225R3L2]100m³/hﾀｲﾌﾟ
(24時間低風量換気対応型)強弱仕様

品番	品　名	材　質	備　考
1	前面パネル	ABS	ホワイト
2	ケーシング	PP	黒
3	六角ナット	鉄(ｽﾄﾛﾝｸﾞｺｰﾄ)	M8
4	本　体	PP	黒
5	吹　出　口	ABS	1ケ(黒)
6	吸　込　口	ABS	1ケ(黒)
7	モーター		TG-80-225
8	ネ　ジ	SUS304	4×10-4本
9	ネ　ジ	SUS304	4×15-4本
10	副吸込口・パネル	PP	2ケ(ホワイト)
11	副吸込口・本体	PP	2ケ(黒)
12	遮へい板	PP	1ケ(黒)
13	速結端子		
14	シロッコファン	PP	φ120(黒)

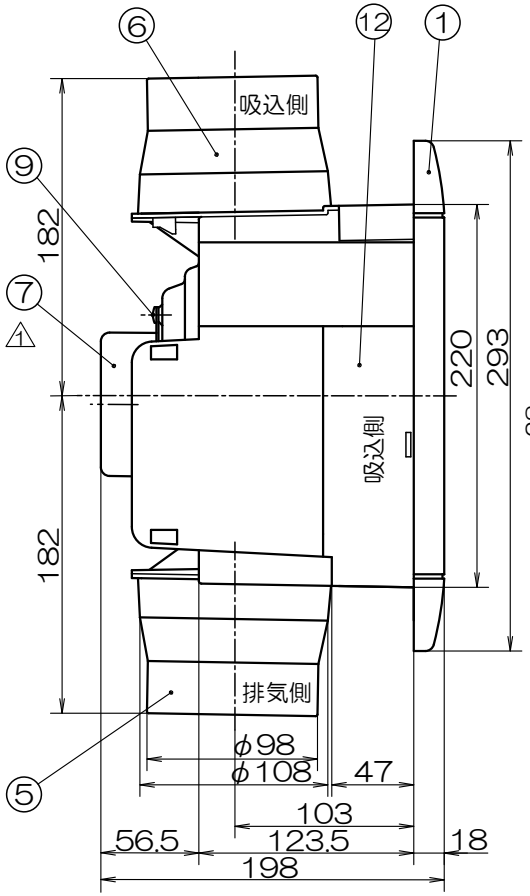

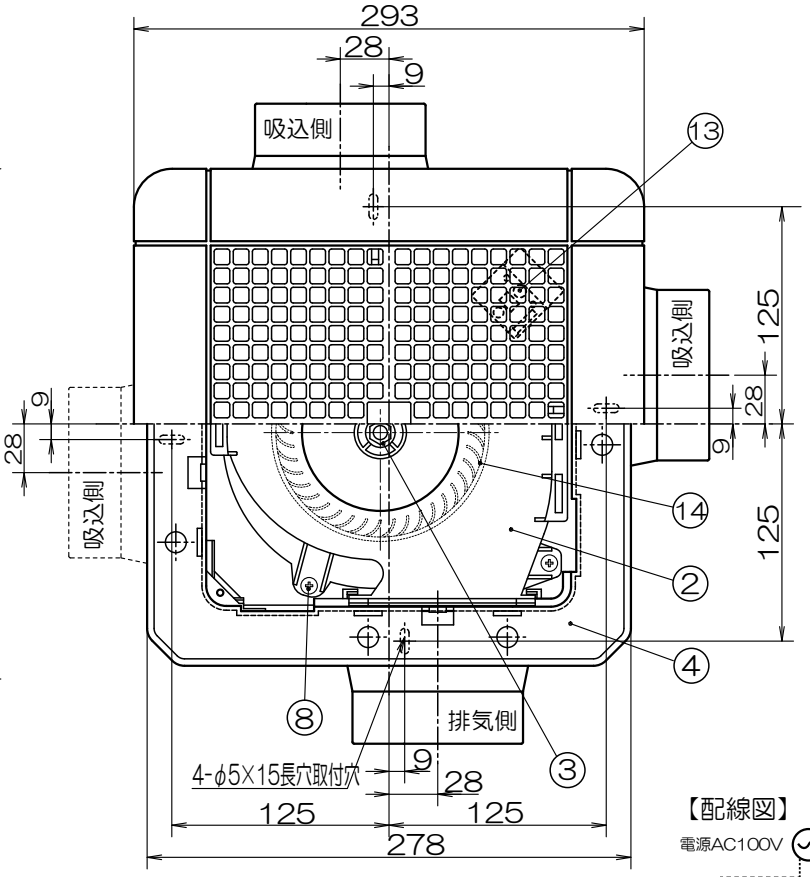

■副吸込口グリル(2個付属)

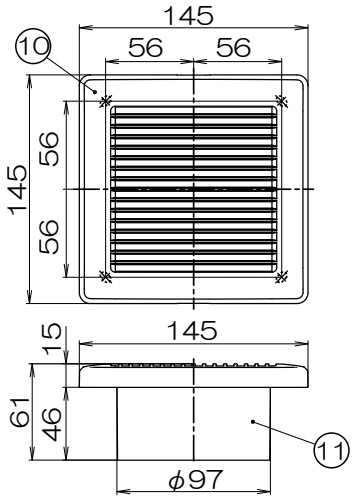

・開口寸法　φ110
・適合パイプ　φ100
・風量調整板付
・フィルター付
・グリル開口面積：67㎠

静圧・風量特性曲線

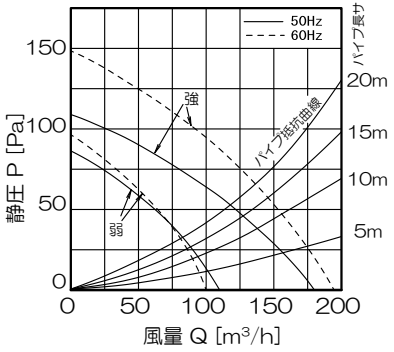

【配線図】

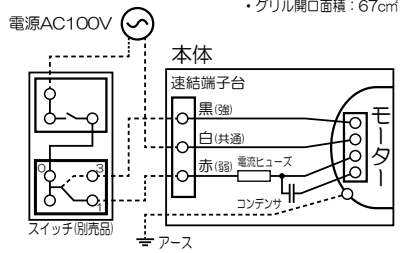

・製品埋込木枠寸法
[内寸法]225×225mm～240×240mm
・適合パイプ　φ100［4番］
・吹出口スライド脱着式
・スプリングワンタッチ式パネル
・３部屋同時換気
・風逆流防止弁付
・副吸込口３方向選択可能
・副吸込口グリル：2ヶ付属

■特性表

品　名	定格電圧 V	定格周波数 Hz	定格入力 [W] 強	定格入力 [W] 弱	風量 [m³/H] 強	風量 [m³/H] 弱	騒音 [dB] 強	騒音 [dB] 弱	重量 kg	シャッター型式
3部屋用天井換気扇	100	50	18	11	180	110	40	31	2.4	風圧式
	100	60	23	12	195	100	41	30		

※測定数値は静圧0Paにおけるものです。
測定は日本工業規格（JIS C 9603）の方法によるものです。

△1 17．05．　モーターT80T1 から TG-80-225 へ変更

機種	3部屋用天井換気扇 TK-225R3L2	図番	20240416-09	尺度		高須産業株式会社
図名	外形寸法図	製図	馬場	検図	高須	日付 2004/03/26

＊製品の仕様は，改良のため予告なしに変更することがありますのでご了承ください。