横格子パネルタイプ３部屋用天井用換気扇【TK-265R3L2】
(２４時間低風量換気対応)強弱仕様

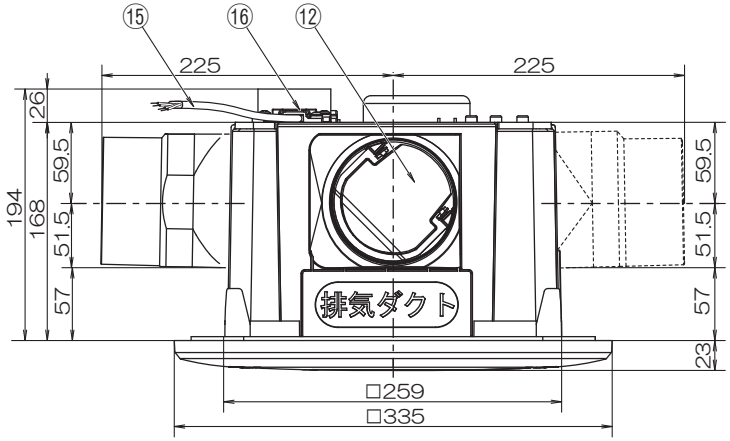

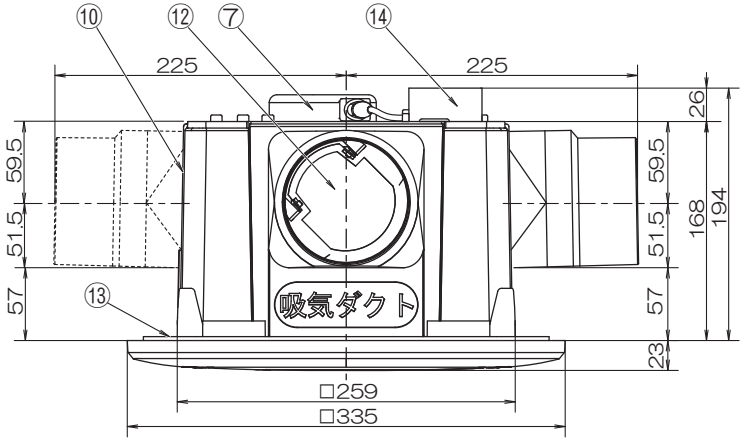

品番	品　名	材　質	備　考
1	パネル	ABS	ホワイト
2	ケーシング	ＰＰ	黒
3	六角ナット	鉄(ストロングコート)	M8
4	本体	ＰＰ	黒
5	吹出口	ＰＰ	１個(黒)
6	吸込口	ＰＰ	２個(黒)
7	モーター		
8	副吸込口・パネル	ＰＰ	２個(ホワイト)
9	副吸込口・本体	ＰＰ	２個(黒)
10	遮へい板	ＰＰ	１個(黒)
11	シロッコファン	ＰＰ	黒
12	逆止弁	ＰＰ	黒
13	スポンジパッキン		
14	配線ボックス	クロムフリー鋼鈑	GXGC t=0.6
15	電源コード（機外長1m）	VVF-φ1.6/4芯	黒・白・赤・緑
16	コードクランプ	ABS	黒
17			

静圧・風量特性曲線

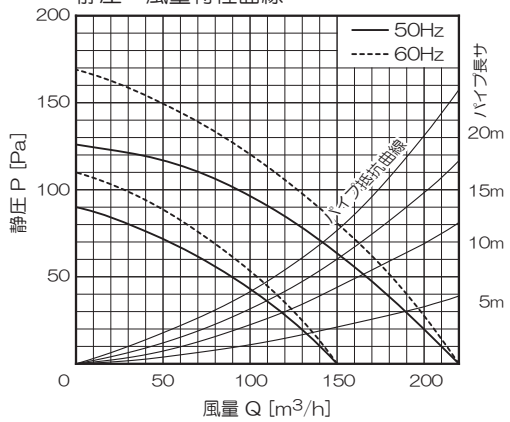

■副吸込ログリル(2個付属)

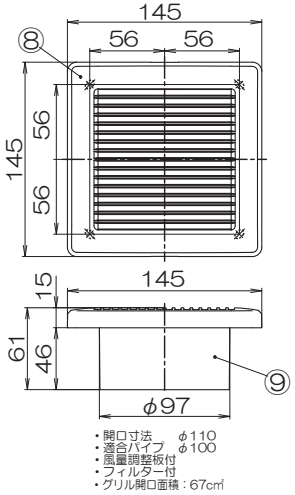

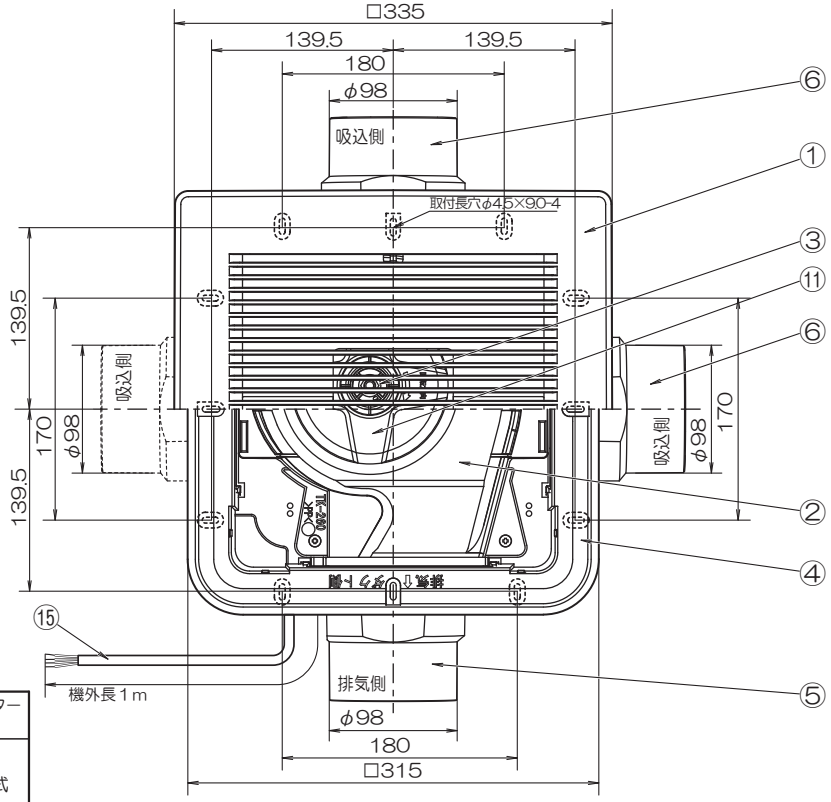

- 基本開口寸法
  [内寸法]265×265
- 取付可能開口寸法
  [内寸法]260×260～280×280
- 適合パイプ　φ100[4番]
- 吹出口スライド脱着式
- スプリングワンタッチ式パネル
- ３部屋同時換気
- 風逆流防止弁付
- 副吸込口３方向選択可能
- 副吸込ログリル：２ヶ付属

梱包内容
寸法：４６０×３６０×２４５mm(1台入り)
重量：４．２kg(1台入り)
同梱付属品：取扱説明書・施工説明書
保証書・取付ビス(８本入り)

特 性 表

品　名	定格電圧 V	定格周波数 HZ	定格入力[W] 強	定格入力[W] 弱	風量[m³/H] 強	風量[m³/H] 弱	騒音[dB] 強	騒音[dB] 弱	重量 kg	シャッター形式
天井用換気扇 TK-265R3L2	100	50	22	16	220	150	40	29	3.1	風圧式
	100	60	26	17	220	150	40	29		
許容範囲	±10%		±15%		±10%		+3 −7 dB			

※測定数値は静圧０Paにおけるものです。
測定は日本工業規格（JIS C 9603）の方法によるものです。

機種	3部屋用天井換気扇 TK-265R3L2	図番	20250618-04S	尺度	Free	高須産業株式会社
図名	外形寸法図	製図	馬場	検図	高須	日付 2007/06/02

＊製品の仕様は．改良のため予告なしに変更することがありますのでご了承ください。