3方向中間ダクトファン　【TK-265T3L】

品番	品　名	材　質	備　考
1	パネル	ABS	ホワイト
2	ケーシング	PP	黒
3	シロッコファン	PP	黒
4	本体	PP	黒
5	吹出口	PP	1個(黒)
6	吸込口	PP	3個(黒)
7	逆止弁	PP	黒
8	モーター		
9	配線ボックス	クロムフリー鋼板	GXGC t=0.6
10	電源コード（機外長1m）	VVF-φ1.6/4芯	黒・白・赤・緑
11	コードクランプ	ABS	黒
12	ゴム足		
13	天吊り金具(防震ゴム付)	SUS430	
14			
15			
16			
17			

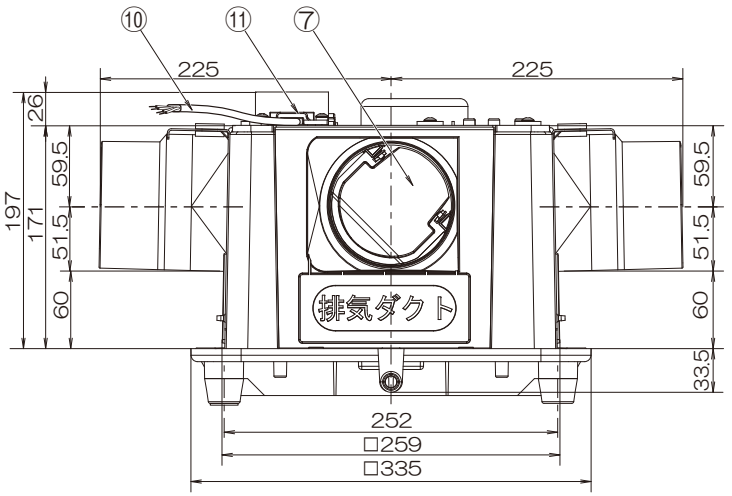

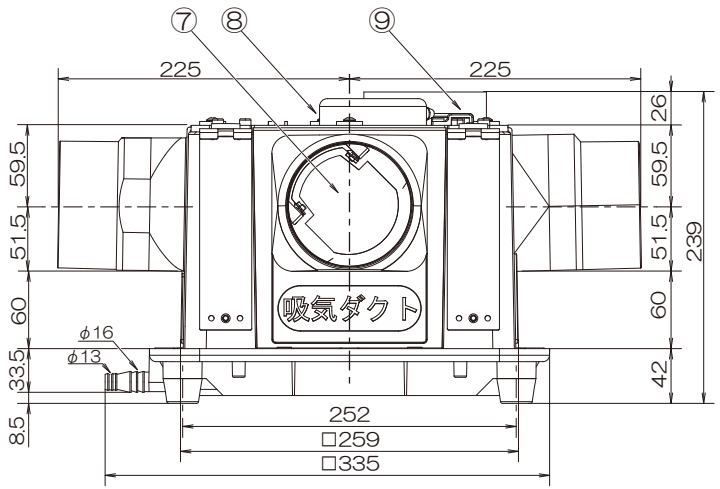

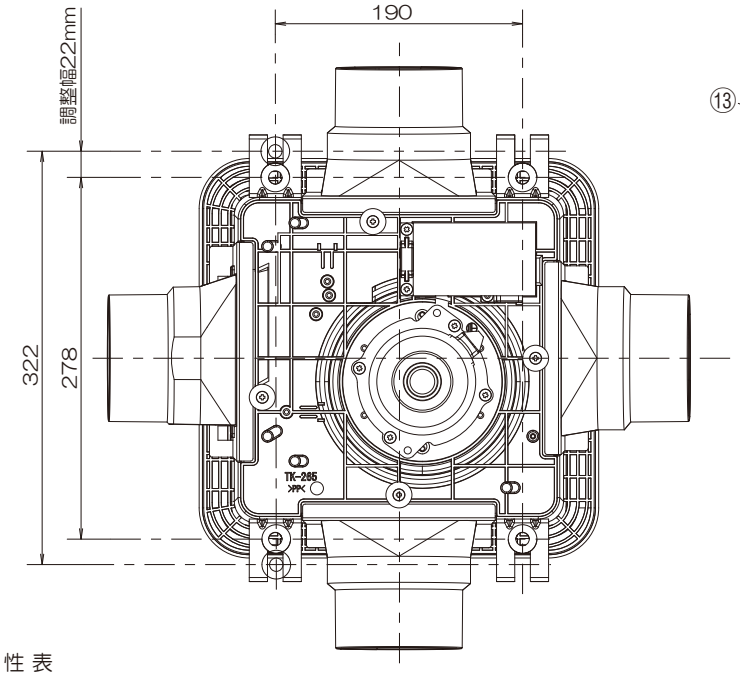

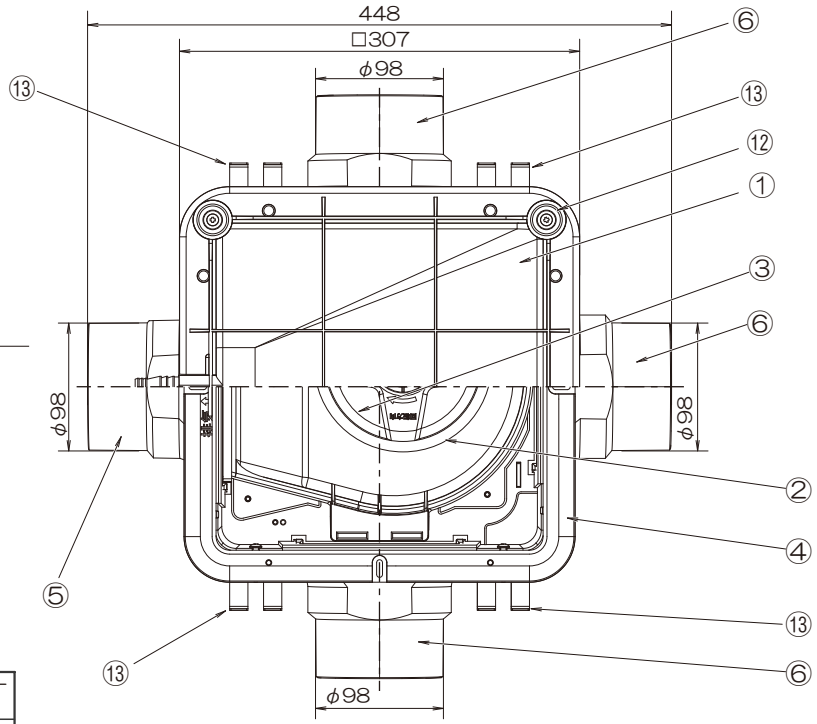

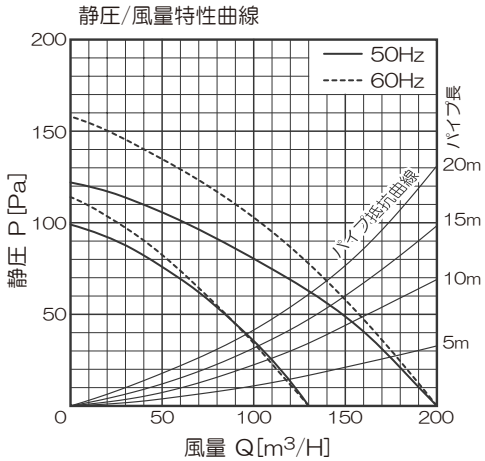

●適合パイプ：φ100
●風逆流防止弁付
●副吸込口１～３方向から選択可能
●吹出口スライド脱着式
●天吊り金具(防震ゴム付)付き
●遮へい板２枚付き
●吊り下げ、床置きどちらにも対応可
●強弱２段切替
●樹脂製シロッコファン採用
●高性能、高寿命コンデンサーモーター採用
●低騒音、大風量設計
●計量設計(3.0Kg)で省施工タイプ

特 性 表

品　名	定格電圧 [V]	定格周波数 [Hz]	定格入力[W]		風量[m3/H]		騒音[dB]		重量 [kg]	シャッター型式
			強	弱	強	弱	強	弱		
天井用換気扇 TK-265T3L	100	50	20	15	200	130	37	27	3.0	風圧式
	100	60	23	15	200	130	37	27		

※測定数値は静圧0Paにおけるものです。
測定は日本工業規格（JIS C 9603）の方法によるものです。

機種	TK-265T3L	図番	20241204-02E	尺度	Free	高須産業株式会社
図名	外形寸法図	製図	石田	検図	高須	日付 2007/10/25

＊製品の仕様は，改良のため予告なしに変更することがありますのでご了承ください。