天井用換気扇［TM-270N-100］　φ100ダクト仕様

ミニキッチン用[金属製]

品番	品　　名	材質・表面処理	備　　考
1	本　　体	鋼板製	ブラック
2	格子パネル	鋼板製	ホワイト
3	ダクト接続口	鋼板製	ブラック
4	電源カバー	鋼板製	ブラック
5	速結端子台		
6	モーター		
7	アース端子		

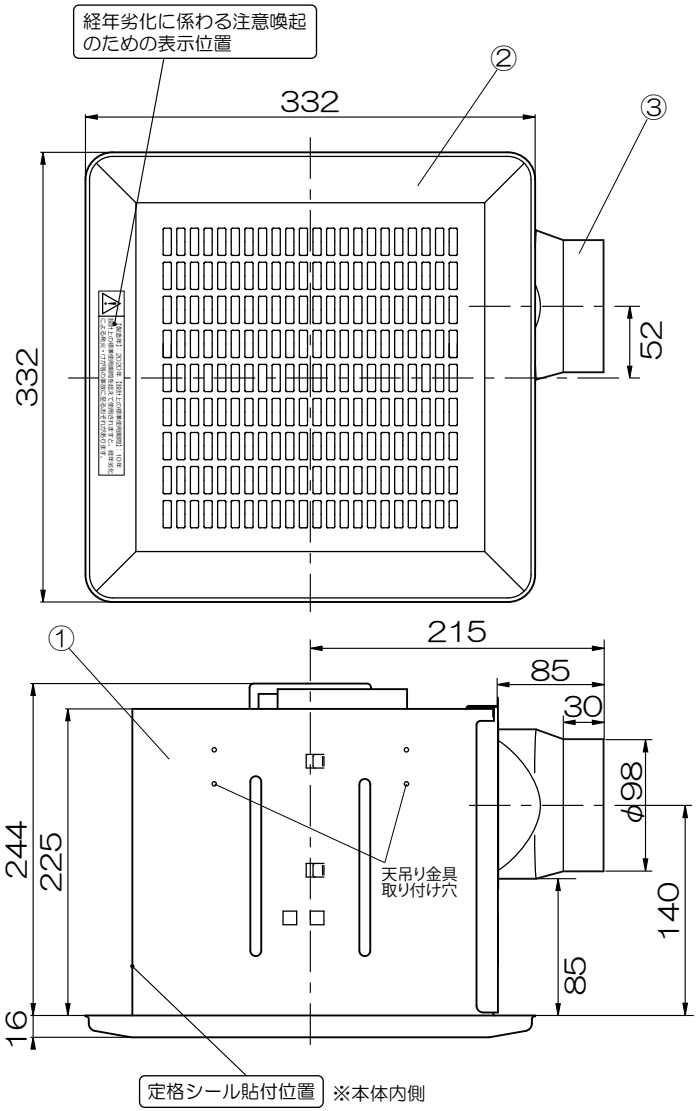

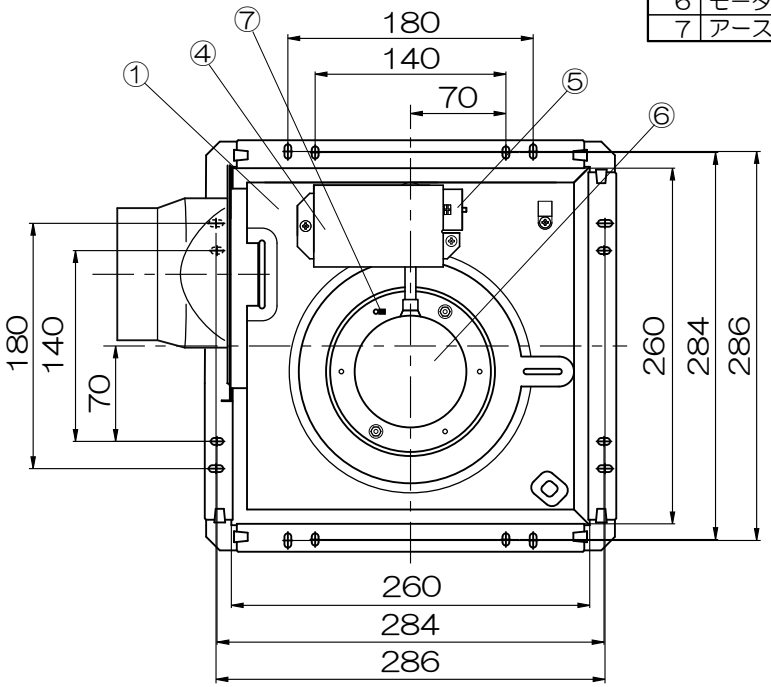

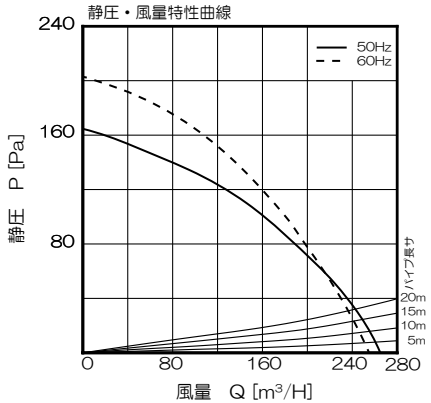

■【配線図】

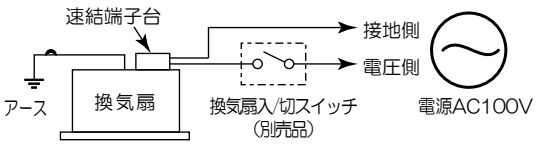

- 適合パイプ：φ100mm
- 開口寸法：270×270mm
- 金属製シロッコファン採用
- 金属製ワンタッチ取付パネル
- 逆流防止シャッター付
- スライド脱着式吹出口
- 速結端子接続
- 付属品：
  本体取付用ねじ(9本)
- 別売品：
  天吊金具【TM-270-TK】
  グリスフィルター【TM-270-GF】

■特性表

品　名	定格電圧(V)	定格周波数(Hz)	定格入力(W)	風量(m3/h)	騒音(dB)	重量(kg)	シャッター型式
TM-270N-100	100	50	35	252	36	5.5	風圧式
	100	60	38	245	35		

※測定数値は静圧0Paにおけるものです。
　測定は日本工業規格（JIS C 9603）の方法によるものです。

経年劣化に係わる注意喚起のための表示方法

⚠	【製造年】2020年　　【設計上の標準使用期間】10年 設計上の標準使用期間を超えて使用されますと、経年劣化による発火・けが等の事故に至るおそれがあります。

機種	天井用換気扇 TM-270N-100	図番	20200520-02B	尺度	
図名	外形寸法図	製図	馬場	検図	高須	日付	2019/04/23

高須産業株式会社

＊製品の仕様は，改良のため予告なしに変更することがありますのでご了承ください。