フィルター付き２５ｃｍ換気扇 【FFB-250ES】

品番	品　名	材　質	備　考
1	パ ネ ル	ＰＰ	ホワイト
2	スピンナー	ＰＰ	ホワイト
3	２５ｃｍファン	ＰＰ	ホワイト
4	取付ボルト		２本
5	本　体	ＰＰ	グレー
6	シャッター	ＰＰ	グレー
7	モーター		
8	差込プラグ		横形プラグ
9	フィルターパネル	ABS	ホワイト
10			

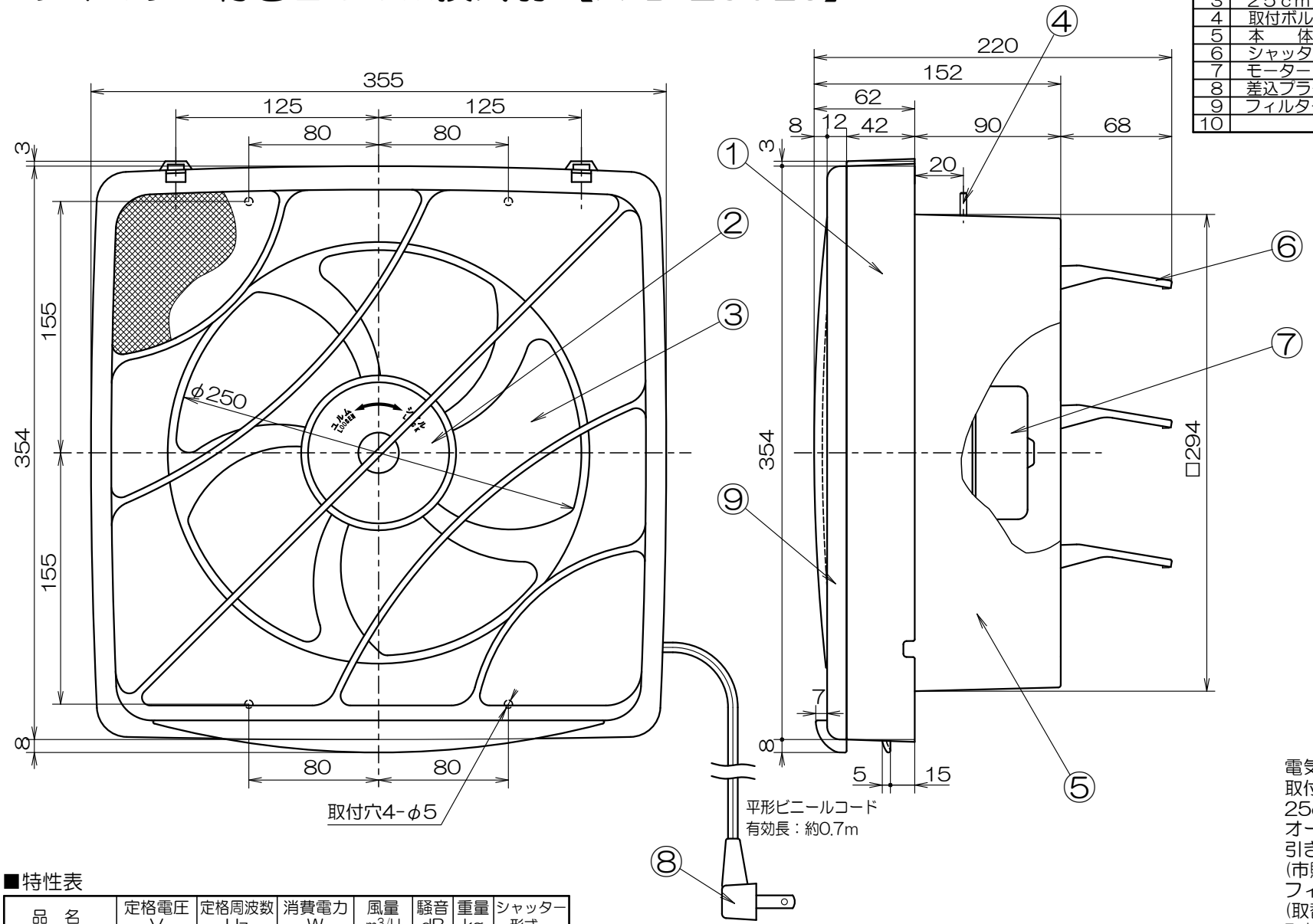

電気式シャッター 排気
取付開口寸法：300×300mm
25cmプロペラファン
オール樹脂製
引きひもスイッチ無し
(市販の埋込みスイッチが必要です)
フィルター使い捨てタイプ
(取替え目安約3ヶ月)
取替えフィルター別売り(3枚入り)
オイルポケット付フィルターパネル

■特性表

品　名	定格電圧 V	定格周波数 Hz	消費電力 W	風量 m³/H	騒音 dB	重量 kg	シャッター形式
25cm換気扇	100	50	25	660	44	2.7	電気式
	100	60	27	650	42		

※測定数値は静圧０Paにおけるものです。
測定は日本工業規格（JIS C 9603）の方法によるものです。

機種	25cm換気扇 フィルター付き	図番	20250404-014B	尺度	Free	高須産業株式会社
図名	外形寸法図 FFB-250ES	製図	馬場	検図	高須	日付 2020/06/11

＊製品の仕様は，改良のため予告なしに変更することがありますのでご了承ください。