２５ｃｍ換気扇オイルポケット付き　[FT-250]

品番	品　　名	材　　質	備　　考
01	パ　ネ　ル	P.P	ホワイト
02	スピンナー	P.P	ホワイト
03	２５ｃｍファン	P.P	ライトグレー
04	取付ボルト		２本
05	本　　体	P.P	グレー
06	シャッター	P.P	３枚
07	モーター		
08	横形プラグ		VFF-0.75
09	引キヒモ		

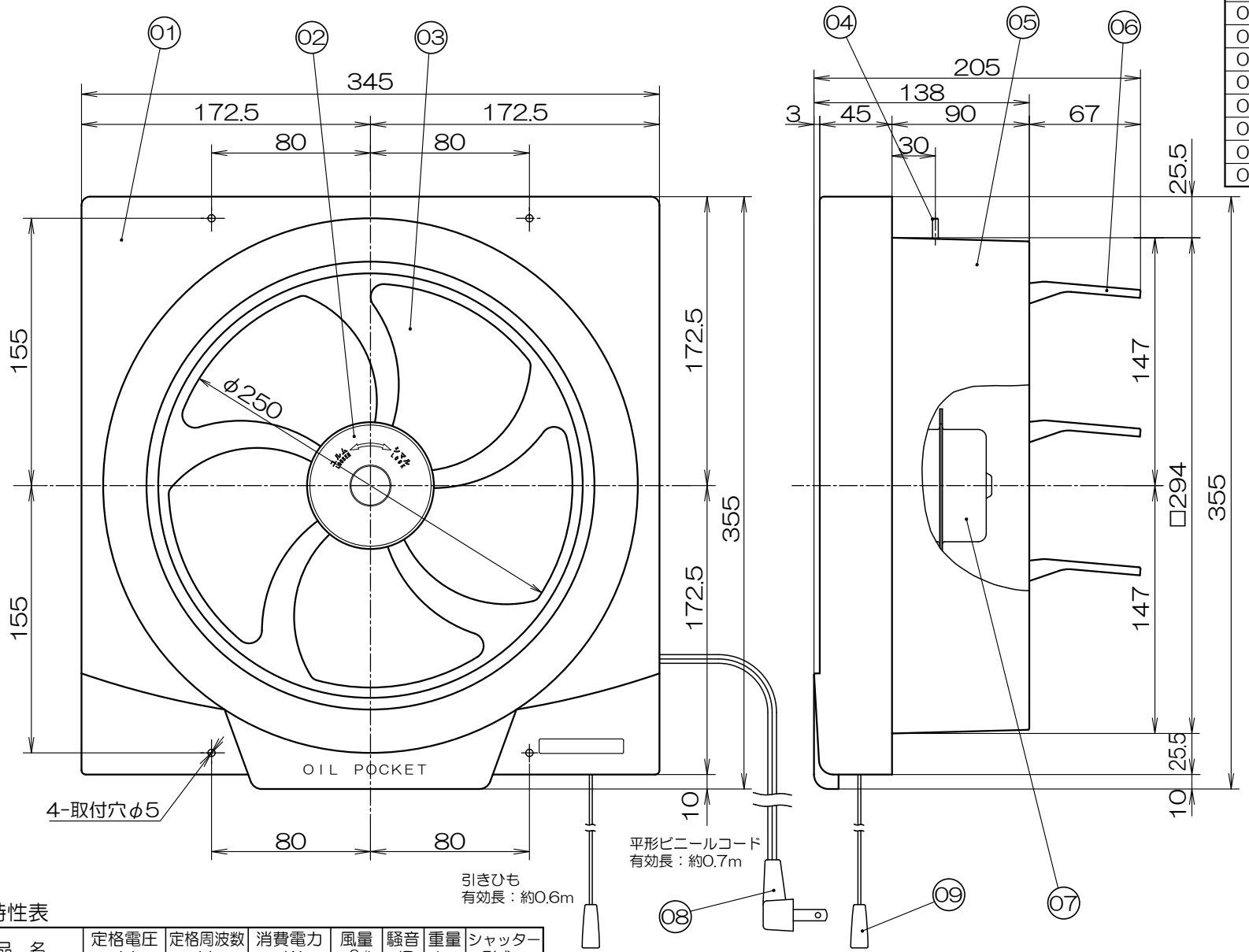

取付開口寸法300×300
25cmプロペラファン
オイルポケット付
引キ紐スイッチ付
オール樹脂製

■特性表

品　名	定格電圧 V	定格周波数 Hz	消費電力 W	風量 m^3/h	騒音 dB	重量 kg	シャッター形式
25cm換気扇	100	50	25	810	41	2.1	連動式
	100	60	27	790	40		

※測定数値は静圧0Paにおけるものです。
　測定は日本工業規格（JIS C 9603）の方法によるものです。

機種	２５ｃｍ換気扇 FT-250	図番	20210830-13B			尺度	
図名	外形寸法図	製図	馬場	検図	高須	日付	2008/10/29

高須産業株式会社

＊製品の仕様は，改良のため予告なしに変更することがありますのでご了承ください。