トイレファン先端形［T-300］

品番	品　名	材質	個数	備　考
1	カサカバー	PP	1	ライトグレー
2	本　体	PP	1	ホワイト
3	モーター		1	
4	ファン	PP	1	
5	取付ねじ		3	4×27
6	モーター取付板		1	
7	電源コード		1	約2.8m/ﾌﾟﾗｸﾞ付
8	トラスネジ		3	4×16
9	ファンスプリング	SUS	1	線径φ1X3巻
10	板ナット		3	
11	圧着端子		2	
12	トラスネジ		2	4×35
13	ナイロンクリップ		1	
14	トラスネジ		1	4×10

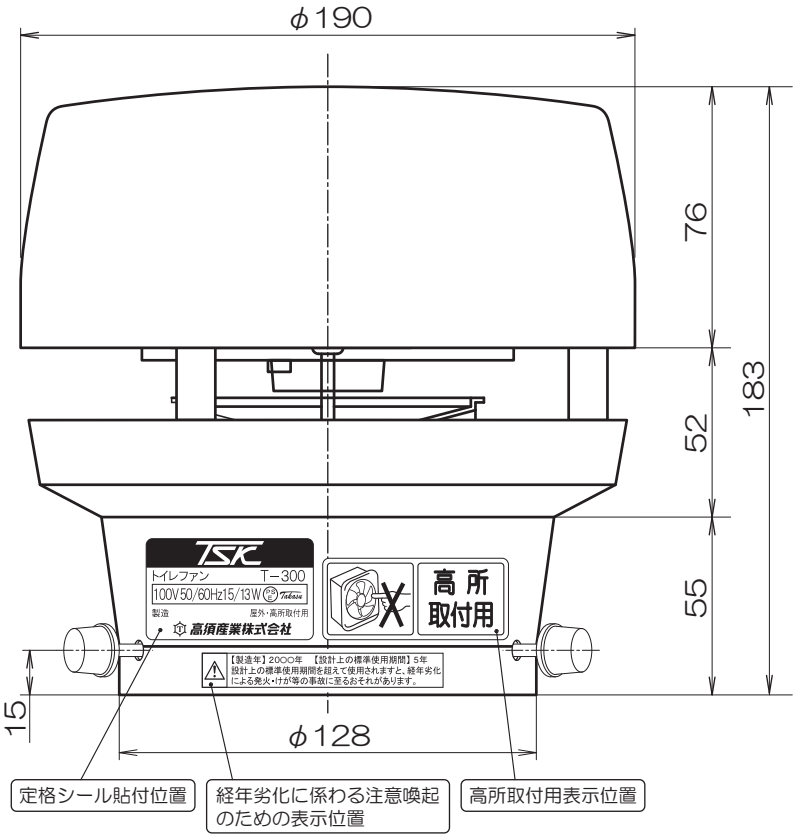

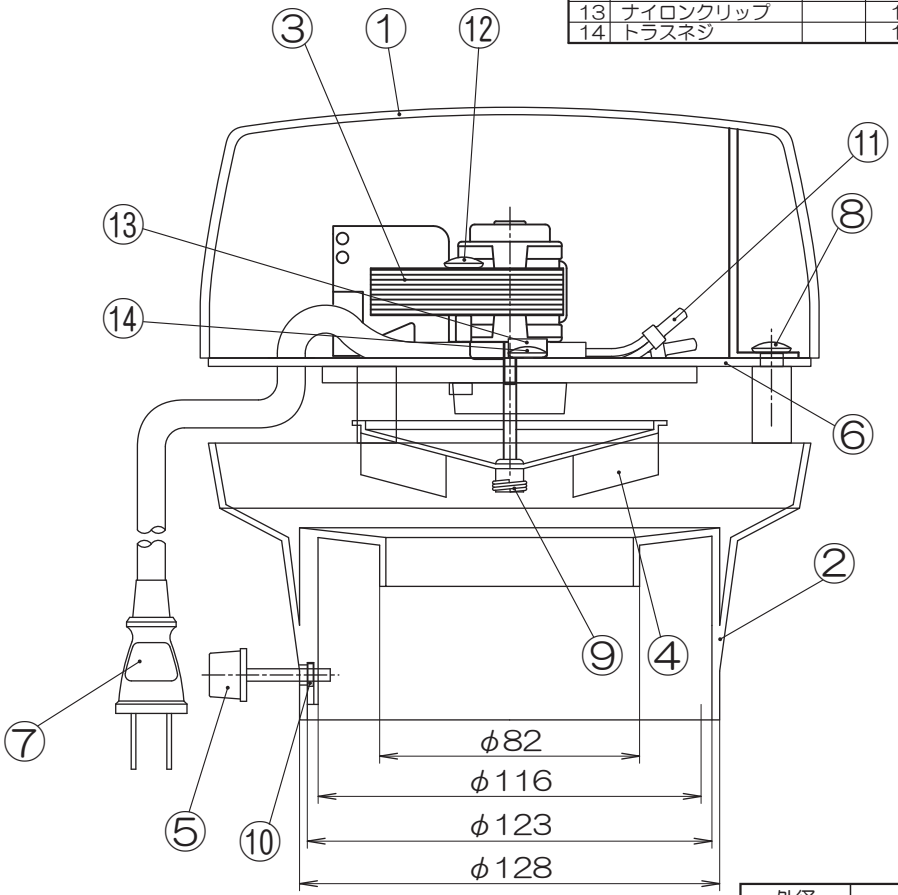

外径	配管規格例
89mm	VU-75
106mm	LP-100・SU-100
114mm	VU-100・VP-100

■特性表　※測定数値は静圧0Paにおけるものです。
測定は日本工業規格（JIS C 9603）の方法によるものです。

定格電圧 V	定格周波数 Hz	定格入力 W	風量 m³/H	騒音 dB	重量 kg
100	50	15	115	48	1.2
100	60	13	105	47	

■梱包仕様

	入数 台	幅 mm	奥行き mm	高さ mm	重量 kg
内箱	1	200	200	190	1.4
外箱	12	630	420	410	18

JAN	4937819103607	機種	トイレファン先端形
図番	20221026-01S	型式	T-300
日付	2018/07/09	高須産業株式会社	

※製品の仕様は、改良のため予告なしに変更することがありますのでご了承ください。