丸型給排気レジスター
【TSK-100PG】ホワイト
【TSK-100PGB】ライトブラウン

品番	品　名	材　質	備　考
1	パネル	ABS	
2	本体	ABS	
3	風量調整板	ABS	
4	フィルター	PP	枠ABS
5			

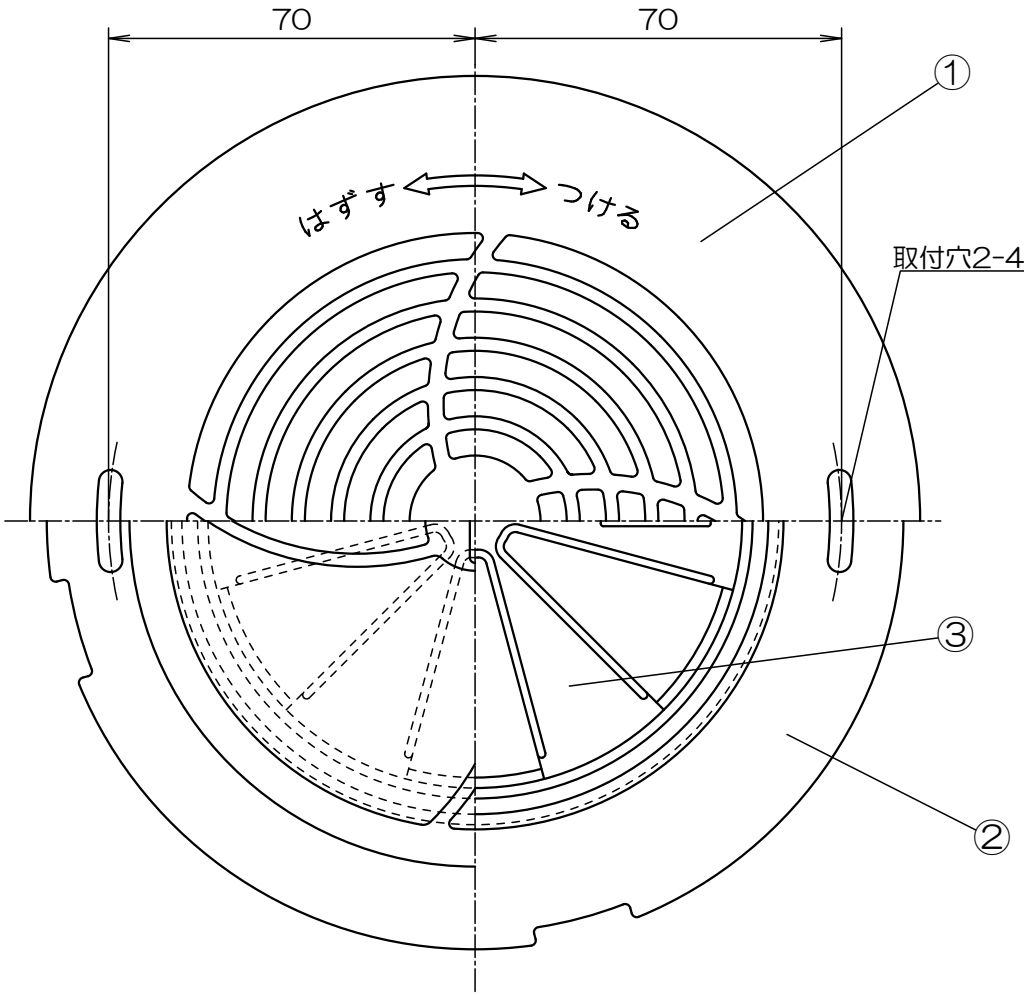

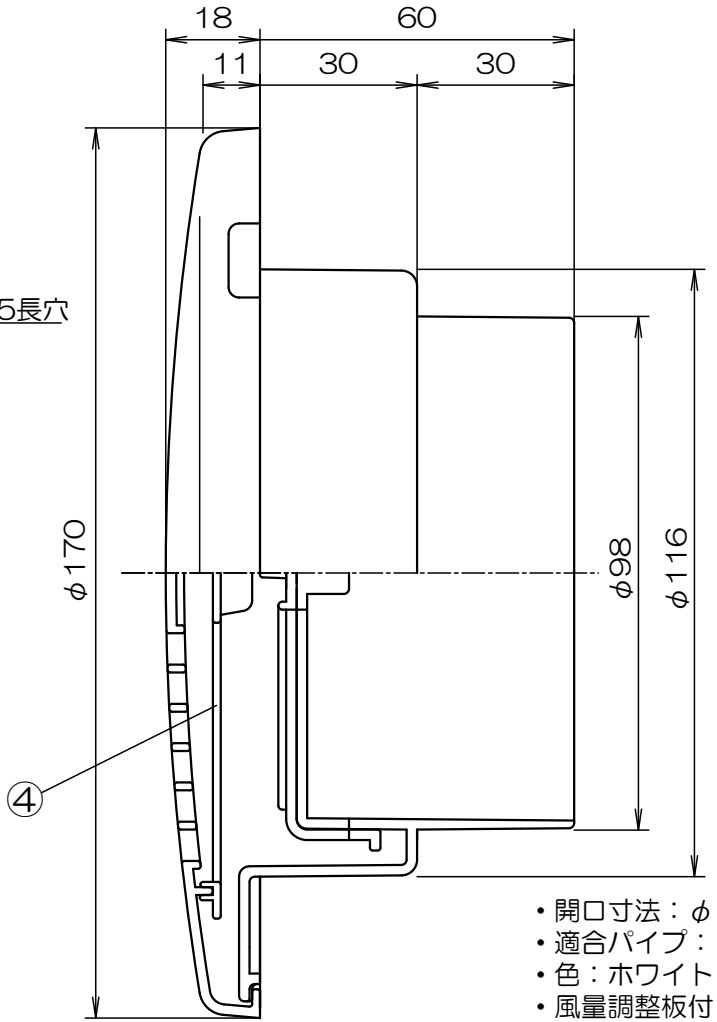

- 開口寸法：φ120
- 適合パイプ：φ100
- 色：ホワイト
- 風量調整板付
- フィルター付
- ABS樹脂製
- 色ホワイト/ライトブラウン

機種	丸型給排気レジスター	図番	20250219-001B	尺度	1/1
図名	TSK-100PG 外形寸法図	製図	馬場	検図	高須	日付	'01/8/10

高須産業株式会社

＊製品の仕様は，改良のため予告なしに変更することがありますのでご了承ください。