高須産業株式会社

# 換気扇 カタログHC Vol.10 (2023)

価格改定版
2023年10月

https://www.takasu-tsk.com

ホームページからは、商品写真・仕様書・取扱・工事説明書などの書類をダウンロードできます。

空気を『きれい』にすると
暮らしがかわる

TSK
Made in Japan of trust

NATURAL AIR CONDITIONING

●本カタログ記載の希望小売価格には、工事費、配送料、設置費付帯工事費、使用済み商品の引き取り費等は含まれておりません。※写真はイメージです。

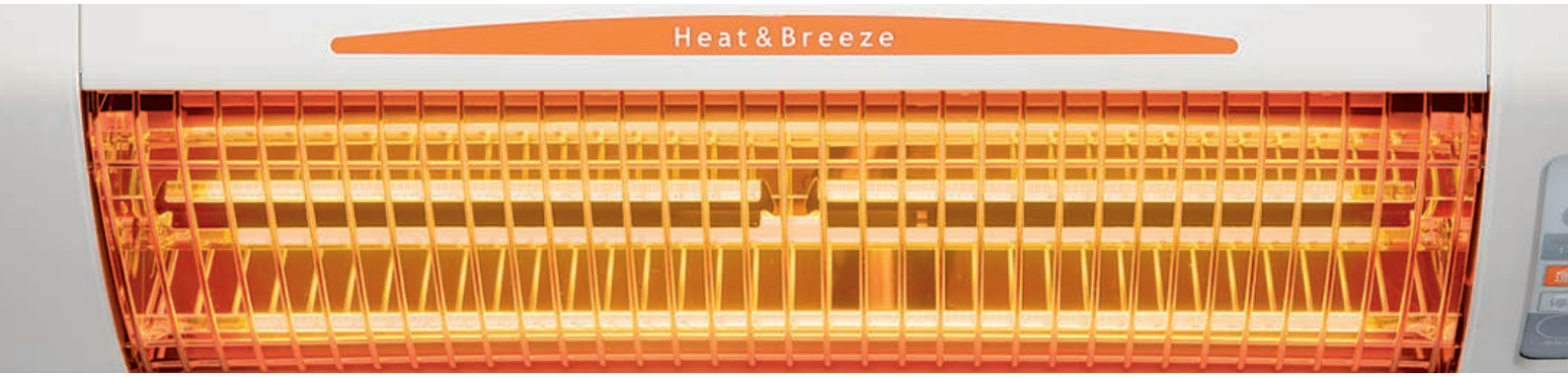


# 寒い季節も、グラファイトヒーターでポカポカ

1200W／600Wの遠赤外線
グラファイトヒーターで身体を
すばやくパワフルに暖める！

## 速暖フルMAX

高い熱伝導率により、暖房スイッチONから1～2秒で遠赤外線の暖かさを感じられます。

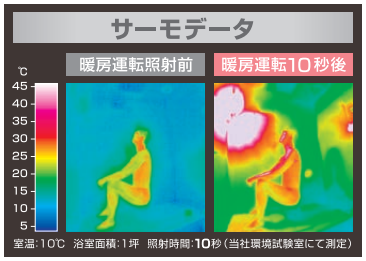


## 長寿命10,000時間以上

暖房を毎日3時間使用しても、約10年の長寿命です。

## 水濡れOK 防水タイプ

浴室での使用に対応した安全性の高い防水型ヒーターを採用。水がかかっても安心です。

※本体:IPX5(防噴流形)あらゆる方向からの噴流水による有害な影響がない(SDG-1200GSM以外)

## あったか長続き

保温性に優れ、湯冷めも少なく冬場の入浴に最適な暖房です。

お洗濯やお風呂の悩みを
グラファイトヒーターが
まとめて解決！

- ■浴室や脱衣室が寒い…
- ■外に干すと花粉が洗濯物に…
- ■雨や強風で洗濯物が干せない…
- ■浴室のカビ・ヌメリが気になる…

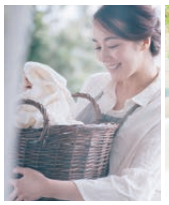

### 浴室の暖房

- 予備暖房 強/弱 — 入浴前に浴室を暖房
- 入浴暖房 強/弱 — 入浴中の浴室を暖房

### 衣類の乾燥／浴室の乾燥

- 乾燥 強/弱 — 標準的な乾燥
- 節電乾燥 強/弱 — 仕上げだけヒーターを使う乾燥
- 風乾燥 強/弱 — ヒーターを使わない風のみの乾燥

- 時間設定 ▲▼ — 運転時間等の設定

リモコンを水に落としても
大丈夫！浮かびます！

※IPX7(防侵形)一時的(30分)一定水深(1m)の条件に水没しても内部に侵水しない

### 入浴中の涼風

- 涼風 強/弱 — 入浴中、涼しい風で爽やか

### 浴室内の換気

- 24時間換気 一時停止/再開 — 常時、弱運転で換気
- 換気 強/弱 — 入浴後の換気

- モード/予約 短押し 3秒押し — 各種設定や予約運転
- 停止 全停止 3秒押し — 運転を停止します

# 涼風暖房機 SDG-Mシリーズ

※詳しくは涼風暖房機「SDG-Mシリーズ」カタログをご覧ください。

グラファイトヒーターパワフルに素早く暖まる！
人感センサー人の動きを感知して自動でオン／オフ！
タイマー運転消し忘れ防止機能で安全安心！
防水ミニリモコンラクラク操作で使いやすい！

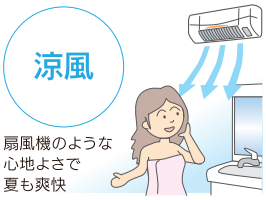


| 防水仕様 | 浴室用モデル |
|---|---|

## SDG-1200GBM

■希望小売価格 100,000円(税別) 110,000円(税込)
○JAN:4937819110322
●電源コード(棒端子接続)タイプ1.2m

図面・特性表 P20

| 非防水仕様 | 脱衣室・トイレ・小部屋用モデル |
|---|---|

## SDG-1200GSM

■希望小売価格 80,000円(税別) 88,000円(税込)
○JAN:4937819110421
●電源プラグ(コンセント差込)タイプ2.5m

浴室設置例

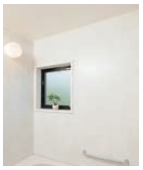
□Before 施工前

□After 施工後

脱衣室設置例

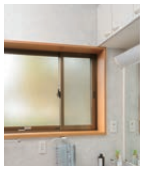
□Before 施工前

□After 施工後

トイレ設置例

□Before 施工前

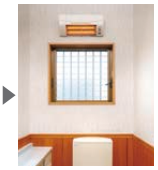
□After 施工後

# 浴室換気乾燥暖房機 BF-RGシリーズ

※詳しくは浴室換気乾燥暖房機「BF-RGシリーズ」カタログをご覧ください。

| AC 100V | 壁面取付タイプ |
|---|---|

標準タイプ(換気内蔵)

適合パイプ φ100mm

## BF-861RGA

■希望小売価格 148,000円(税別) 162,800円(税込)
○JAN:4937819111817

取付可能開口寸法 角穴:100×100mm～250×480mm 丸穴:φ100～φ250mm

図面・特性表 P21

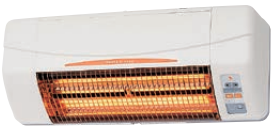

外部換気扇連動タイプ

## BF-961RGC

■希望小売価格 148,000円(税別) 162,800円(税込)
○JAN:4937819111923

図面・特性表 P20

| AC 100V | 天井取付タイプ |
|---|---|

標準タイプ(1室換気)

適合パイプ φ100mm

## BF-261RGA

■希望小売価格 148,000円(税別) 162,800円(税込)
○JAN:4937819111510

取付可能開口寸法 角穴:275～300mm×400～425mm

図面・特性表 P21

2～3室換気タイプ

適合パイプ φ100mm

## BF-563RGD

■希望小売価格 165,000円(税別) 181,500円(税込)
○JAN:4937819111633

取付可能開口寸法 角穴:280～300mm×400～425mm

図面 P22・特性表 P21

| AC 200V | 壁面取付タイプ［ハイパワー］ |
|---|---|

標準タイプ(換気内蔵)

適合パイプ φ100mm

## BF-871RGA2

■希望小売価格 168,000円(税別) 184,800円(税込)
○JAN:4937819111824

取付可能開口寸法 角穴:100×100mm～250×480mm 丸穴:φ100～φ250mm

図面・特性表 P21

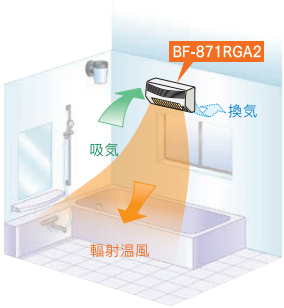


| AC 200V | 天井取付タイプ［ハイパワー］ |
|---|---|

標準タイプ(1室換気)

適合パイプ φ100mm

## BF-271RGA2

■希望小売価格 168,000円(税別) 184,800円(税込)
○JAN:4937819111534

取付可能開口寸法 角穴:275～300mm×400～425mm

図面・特性表 P21

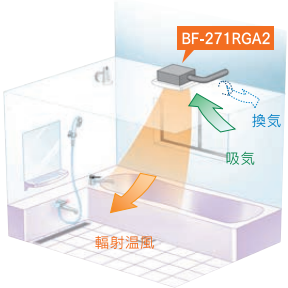


## 壁面取付タイプ 設置例

## 天井取付タイプ 設置例

# 浴室換気乾燥暖房機 BF-SJシリーズ

※詳しくは浴室換気乾燥暖房機「BF-SJシリーズ」カタログをご覧ください。

## 1室換気〈浴室〉

●SJAリモコン

### BF-231SJA AC 100V

■希望小売価格 90,000円(税別) 99,000円(税込)

○JAN:4937819112111

### BF-231SJA2 AC 200V ハイパワー

■希望小売価格 110,000円(税別) 121,000円(税込)

○JAN:4937819112319

図面・特性表 P22

## 2室換気〈浴室/トイレ・脱衣室〉

●SJDリモコン

●副吸込口グリル(1個)

●天吊り金具(2個1セット)

### BF-532SJD AC 100V

■希望小売価格 127,000円(税別) 139,700円(税込)

○JAN:4937819113118

### BF-532SJD2 AC 200V ハイパワー

■希望小売価格 160,000円(税別) 176,000円(税込)

○JAN:4937819113514

図面・特性表 P22

## 3室換気〈浴室/トイレ/脱衣室〉

●SJDリモコン

●副吸込口グリル(2個)

●天吊り金具(2個1セット)

### BF-533SJD AC 100V

■希望小売価格 132,000円(税別) 145,200円(税込)

○JAN:4937819113217

### BF-533SJD2 AC 200V ハイパワー

■希望小売価格 165,000円(税別) 181,500円(税込)

○JAN:4937819113613

図面・特性表 P22

## SJシリーズ 共通基本機能

- 浴室乾燥
- 浴室暖房
- 浴室涼風
- 浴室換気

- 絶縁型PTC セラミックヒーター
- 24時間換気
- 24時間換気 一時停止機能
- ワイヤード リモコンタイプ

| 取付可能開口寸法(mm) |
|---|
| SJD・SJD2/280～300×400～425mm |
| SJA・SJA2/275～300×400～425mm |

適合パイプφ100mm

## 24時間換気機能付き

シックハウス対策として設置が義務付けられている「24時間換気システム」にも対応しております。入浴中に換気を停止する「24時間換気一時停止機能」もボタン1つで操作できます。

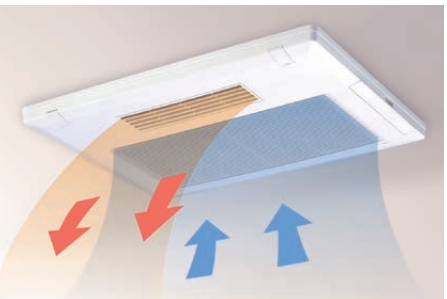

## 簡単リモコン (SJDリモコン)

シンプルなデザインで見やすく、ボタンを大きくして操作性を向上しました。複雑な操作を無くして、簡単操作でお年寄りにも配慮されております。

## 安心安全機能

### シンプルデザイン

「スライドネジカバー」により、フロントパネル取付後のネジを隠し、スッキリデザイン。フロントパネル取付時にネジが落下しにくいようにも配慮しています。

### 絶縁型PTCセラミックヒーター採用1200W

1200W高効率ヒーターにより、浴室を素早く温めます。
絶縁型なので電気的にもより安全です。 ハイパワータイプ200Vは、2200/2400W

## ラクラクお手入れ

### 洗えるファン・ファンカバー

ワンタッチ式ファンカバーとファンの手回しネジを外してお掃除がラクラク

### 洗えるフィルター

フロントパネルを付けたまま簡単に取り外しが可能で水洗いできます。リモコンにフィルターのお手入れ時期をお知らせする「お手入れサイン」付き。

## 気配り施工

### 薄型設計

天井裏が狭い構造の建物でも、わずか170㎜の高さがあれば取り付け可能です。
※SJDは180mm

# 浴室換気乾燥暖房機・涼風暖房機　システム部材

## 本体取付プレート　天井取付用／旧機種交換用

交換する際に、開口寸法が大きい場合、こちらの本体取付プレートを使用して下さい。

プレート取付時

本体取付時

### KK-HP-A

■希望小売価格 20,000円(税別) 22,000円(税込)

○JAN:4937819110810

●材質:塩ビ
●厚み:5mm
●最大開口寸法435×435mmまで対応

### KK-HP-B

■希望小売価格 25,000円(税別) 27,500円(税込)

○JAN:4937819110827

●材質:塩ビ
●厚み:5mm
●最大開口寸法600×600mmまで対応

図面 P20

## ランドリーパイプ セット　伸縮タイプ

### LP-S1800T-2 (全長:975～1800mm ※ブラケット含む)

■希望小売価格 5,000円(税別) 5,500円(税込)

○JAN:4937819110919

●パイプ長:960～1785mm
●材質:ステンレス製
●パイプ1本、ブラケット2個付
●参考耐荷重10kg

## ランドリーパイプ ブラケット

### LP-BKT-2

■希望小売価格 1,000円(税別) 1,100円(税込)

○JAN:4937819110902

●ブラケット2個

## リレーボックス (BF-961RGC／BF-261RGA※／BF-231SJA※用)

中間ダクトファンや電気シャッターを連動して、動作させるためのリレーボックスです。

### KK-RB-B

■希望小売価格 6,000円(税別) 6,600円(税込)

○JAN:4937819111992

●W98×D120×H63mm
●適合電線:VVF-1.6(2.0)

※BF-261RGA／BF-231SJAに使用する場合は、同梱の連動用リード線を接続しご使用ください。

連動用リード線

## 照明スイッチ付リモコンカバー

### BF-SJA-LS (BF-231SJA用)

○JAN:4937819113910

### BF-SJD-LS (BF-532/533SJD用)

○JAN:4937819113927

■希望小売価格 5,000円(税別) 5,500円(税込)

●照明スイッチ付リモコンカバーと本体用照明基板のセット

## リモコン取付プレート (BF-SJA/SJD用)

### KK-RP-A

■希望小売価格 4,000円(税別) 4,400円(税込)

○JAN:4937819110896

●材質:ABS樹脂製

旧リモコンの開口補修プレートとしてご利用ください。

図面 P20

## サブリモコン

BF-RGシリーズ専用　別売部品

### KK-RG-M

■希望小売価格 6,000円(税別) 6,600円(税込)

○JAN:4937819111978

| 防水構造 |
|---|
| IPX7 |

付属リモコンとは別に浴室内用モードに限定したサブリモコンです。

必要に応じてお買い求め下さい。

図面 P20

## 天吊り金具 BF-231SJA/BF-231SJA2/BF-231SJC BF-261RGA/BF-271RGA2/BF-231RGSH用

天井取付用

### BF-TK-5

■希望小売価格 3,000円(税別) 3,300円(税込)

○JAN:4937819100477

●材質:ステンレス製
●防振ゴム付・2個セット

## 温風ガード BF-861RGA/BF-871RGA2/BF-961RGC/SDG-1200GBM/SDG-1200GSM用

壁面取付用

### RD-HG1

■希望小売価格 5,000円(税別) 5,500円(税込)

○JAN:4937819110285

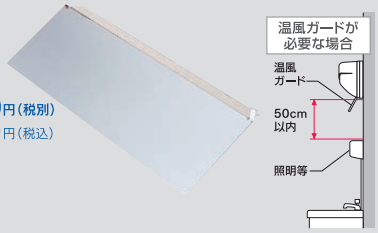

本体下50cm以内に造営物(照明等)がある場合は、熱変形等の可能性がありますので「温風ガード」を使用してください。

図面 P20

## フィルタータイプ

共通仕様　電源コードプラグ0.7m付

### フィルター付きで清潔、お手入れもカンタン楽ラク！

▲油受け付きフィルター

**取り替え用フィルター**
3枚入（別売）

15cm **FB-150** ■希望小売価格 1,300円（税別） 1,430円（税込）
○JAN:4937819105618

20cm **FB-200** ■希望小売価格 1,400円（税別） 1,540円（税込）
○JAN:4937819105311

25cm **FB-250** ■希望小売価格 1,500円（税別） 1,650円（税込）
○JAN:4937819105410

図面・特性表 P23

15cm　開口寸法 175mm角
連動式シャッター（排気）
**FFB-150** 引きひもスイッチ
■希望小売価格 13,000円（税別） 14,300円（税込）
○JAN:4937819105519
※4枚羽根となります。
●1ケース6台入り

20cm　開口寸法 250mm角
連動式シャッター（排気）
**FFB-200** 引きひもスイッチ
■希望小売価格 13,500円（税別） 14,850円（税込）
○JAN:4937819105113
●1ケース6台入り

25cm　開口寸法 300mm角
連動式シャッター（排気）
**FFB-250** 引きひもスイッチ
■希望小売価格 14,000円（税別） 15,400円（税込）
○JAN:4937819105212
●1ケース6台入り

25cm　開口寸法 300mm角
電気式シャッター（排気）
**FFB-250ES** 受注生産
■希望小売価格 19,800円（税別） 21,780円（税込）
○JAN:4937819105281
●1ケース6台入り
※引きひもスイッチなし（市販の埋込スイッチが必要です。）

▲油受け付き（取り外し可）

**取り替え用フィルター**
3枚入（別売）

15cm **F-150** ■希望小売価格 1,300円（税別） 1,430円（税込）
○JAN:4937819105601

20cm **F-200** ■希望小売価格 1,400円（税別） 1,540円（税込）
○JAN:4937819105304

25cm **F-250** ■希望小売価格 1,500円（税別） 1,650円（税込）
○JAN:4937819105403

図面・特性表 P23

15cm　開口寸法 175mm角
連動式シャッター（排気）
**FF-150** 引きひもスイッチ
■希望小売価格 13,000円（税別） 14,300円（税込）
○JAN:4937819105502
※4枚羽根となります。
●1ケース6台入り

20cm　開口寸法 250mm角
連動式シャッター（排気）
**FF-200** 引きひもスイッチ
■希望小売価格 13,500円（税別） 14,850円（税込）
○JAN:4937819105106
●1ケース6台入り

25cm　開口寸法 300mm角
連動式シャッター（排気）
**FF-250** 引きひもスイッチ
■希望小売価格 14,000円（税別） 15,400円（税込）
○JAN:4937819105205
●1ケース6台入り

## オイルパックタイプ

共通仕様　電源コードプラグ0.7m付

### 取り外しの出来る油受け付き

15cm　開口寸法 175mm角
連動式シャッター（排気）
**FTD-150** 引きひもスイッチ
■希望小売価格 11,000円（税別） 12,100円（税込）
○JAN:4937819101504
●1ケース6台入り

図面・特性表 P23

20cm　開口寸法 250mm角
連動式シャッター（排気）
**FTD-200** 引きひもスイッチ
■希望小売価格 12,000円（税別） 13,200円（税込）
○JAN:4937819101603
●1ケース6台入り

25cm　開口寸法 300mm角
連動式シャッター（排気）
**FTD-250** 引きひもスイッチ
■希望小売価格 12,600円（税別） 13,860円（税込）
○JAN:4937819101702
●1ケース6台入り

25cm　開口寸法 300mm角
電気式シャッター（排気）
**FTD-250ES** 受注生産
■希望小売価格 18,000円（税別） 19,800円（税込）
○JAN:4937819101795
●1ケース6台入り
※引きひもスイッチなし（市販の埋込スイッチが必要です）

図面・特性表 P23

## オイルポケットタイプ

共通仕様　電源コードプラグ0.7m付

### パネル一体形の油受け付き

20cm　開口寸法 250mm角
連動式シャッター（排気）
**FT-200** 引きひもスイッチ
■希望小売価格 12,000円（税別） 13,200円（税込）
○JAN:4937819101108
●1ケース6台入り

25cm　開口寸法 300mm角
連動式シャッター（排気）
**FT-250** 引きひもスイッチ
■希望小売価格 12,600円（税別） 13,860円（税込）
○JAN:4937819101207
●1ケース6台入り

30cm　開口寸法 350mm角
連動式シャッター（排気）
**FT-300** 引きひもスイッチ
■希望小売価格 15,000円（税別） 16,500円（税込）
○JAN:4937819101405
●1ケース4台入り

図面・特性表 P23

## 天井取付〔金属製タイプ〕ミニキッチン

●ワンタッチスプリング取付グリル
●風逆流防止シャッター付
●スライド脱着式ダクト接続口
●速結端子接続

図面・特性表 P24

### シロッコファン（排気）

パイプ径 φ100mm　開口寸法 225mm角

**TM-225N**

■希望小売価格 21,800円(税別) 23,980円(税込)
○JAN:4937819108992
●1ケース2台入り

パイプ径 φ100mm　開口寸法 240mm角

**TM-240N**

■希望小売価格 21,800円(税別) 23,980円(税込)
○JAN:4937819108923
●1ケース2台入り

パイプ径 φ100mm　開口寸法 270mm角

**TM-270N-100**

■希望小売価格 26,200円(税別) 28,820円(税込)
○JAN:4937819108978
●1ケース2台入り

パイプ径 φ150mm　開口寸法 270mm角

**TM-270N**

■希望小売価格 26,200円(税別) 28,820円(税込)
○JAN:4937819108961
●1ケース2台入り

## グリスフィルター 別売

**TM-225-GF**（TM-225N用）
○JAN:4937819108596

**TM-240-GF**（TM-240N用）
○JAN:4937819108572

**TM-270-GF**（TM-270N/-100用）
○JAN:4937819108589

■希望小売価格 2,200円(税別) 2,420円(税込)

## 天吊金具 別売

※写真はTM-270-TK

**TM-225-TK**（TM-225N用）
○JAN:4937819108541　●2個

**TM-240-TK**（TM-240N用）
○JAN:4937819108558　●4個

**TM-270-TK**（TM-270N/-100用）
○JAN:4937819108565　●4個

■希望小売価格 2,200円(税別) 2,420円(税込)

## ワンタッチ換気扇フィルター

全メーカー（羽根径20cm、25cm）の換気扇に対応。
換気扇を覆う為、本体の汚れを防ぐ！

羽根径20cmの換気扇に対応

**TKF-20S**

■オープン価格
○JAN:4937819105809
●1ケース12個入り

羽根径25cmの換気扇に対応

**TKF-25S**

■オープン価格
○JAN:4937819105908
●1ケース12個入り

## 取り替え用フィルター（5枚入）別売

**TKF-20**（TKF-20S用）

■オープン価格
○JAN:4937819105816　●1ケース100個入り

**TKF-25**（TKF-25S用）

■オープン価格
○JAN:4937819105915　●1ケース100個入り

## 換気扇取り替えの際の目安

取り替えの際、既設の換気扇のサイズをご確認ください。

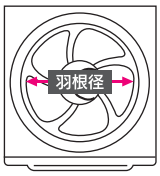


開口寸法

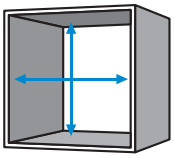

| 現在ご使用中の換気扇 | | オススメの商品 | | | | |
|---|---|---|---|---|---|---|
| 羽根径 | 開口寸法 | フィルタータイプ | | オイルパックタイプ | オイルポケットタイプ | 対応ウェザーカバー（P16） |
| 15cm | 17.5cm角（175×175mm） | FFB-150 | FF-150 | FTD-150 | | WK-15(W/B/K) |
| 20cm | 25cm角（250×250mm） | FFB-200 | FF-200 | FTD-200 | FT-200 | WK-20(W/B/K) |
| 25cm | 30cm角（300×300mm） | FFB-250<br>FFB-250ES | FF-250 | FTD-250<br>FTD-250ES | FT-250 | WK-25(W/B/K) |
| 30cm | 35cm角（350×350mm） | | | | FT-300 | K-30(RB/BK) |

## ウィンドゥツインファン　同時給排形

共通仕様　●電源コードプラグ2m付 ●上下左右風向調整 ●防虫フィルター付 ●カンタン取付、窓の開閉も自由自在 ●汚れても外して洗える分解構造

20cm

### FMT-200SM　リモコン

■オープン価格

○JAN:4937819106073

●温度センサーで自動運転(23～28℃)
●OFFタイマー機能(1・2・4・6・8時間)
●消し忘れ防止(12時間で停止)

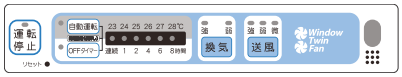


取付可能窓枠高さ690～1500mm※(標準延長パネル使用)

※天地1500mm以上の窓枠の場合、別売品 延長パネルセット FM-200H-Sをご使用すれば2400mmまで対応。

ミニリモコンタイプ

図面・特性表 P25

20cm

### FMT-200P　引きひもスイッチ

■オープン価格

○JAN:4937819106066

取付可能窓枠高さ690～1500mm※(標準延長パネル使用)

※天地1500mm以上の窓枠の場合、別売品 延長パネルセット FM-200H-Sをご使用すれば2400mmまで対応。

引きひもタイプ

引きひもを1回引くごとに、同時給排→換気(排気)→給気→停止の順に繰り返します。

図面・特性表 P25

ウィンドゥ ツインファン 同時給排形 窓用換気扇

換気と給気を同時に行うことで自然の風が通り抜ける爽やかな室内を演出します。

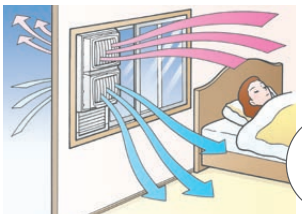

夏の夜もぐっすり

室内にこもった空気を「換気」し、新鮮な外気を取り入れる「送風」機能でお部屋の中に自然な風が生まれます。エアコンが苦手な方にも心地よい夏の涼空間を。

窓のサッシにはめ込むだけで取付もラクラク。停止時は窓を閉めることができます。

カンタン取付け!

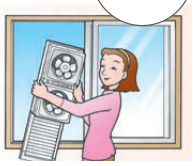

お部屋の空気を換気(排気)

新鮮で涼しい風を給気(送風)

タバコやペットの臭いも強力換気!防虫フィルター付で、虫が室内に入るのを防ぎます。

---

## 窓用換気扇　排気

共通仕様　電源コードプラグ2m付

20cm

### FM-200HN　引きひもスイッチ

■希望小売価格 13,200円(税別) 14,520円(税込)

○JAN:4937819106035

●窓の開閉も自由自在
●窓左右どちらにも取り付けOK
●木枠窓、アルミサッシ等取り付けOK
●汚れても外して洗える分解構造
●1ケース6台入り

取付可能窓枠高さ410～1150mm※(標準延長パネル使用)

※天地1150mm以上の窓枠の場合、別売品 延長パネルセットFM-200HN-Sをご使用すれば1950mmまで対応。

図面・特性表 P25

### 取り替えフィルター

#### FMT-200SM/P用

標準フィルター

**FMT-200-F1**

■希望小売価格 3,100円(税別) 3,410円(税込)

○JAN:4937819106080

●虫の侵入を防ぎます　●2枚入り

不織布フィルター

**FMT-200-F2**

■希望小売価格 3,100円(税別) 3,410円(税込)

○JAN:4937819106097

●花粉や微細な塵埃を防ぎます　●2枚入り

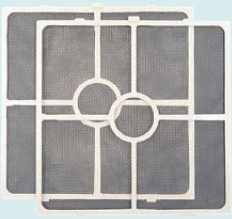

### 延長パネルセット

#### FMT-200SM/P用

**FM-200H-S**

■希望小売価格 6,000円(税別) 6,600円(税込)

○JAN:4937819106028　●1ケース1個入り

取付可能窓枠高さ1500～2400mm

#### FM-200HN用

**FM-200HN-S**

■希望小売価格 6,000円(税別) 6,600円(税込)

○JAN:4937819106042　●1ケース1個入り

取付可能窓枠高さ1150～1950mm

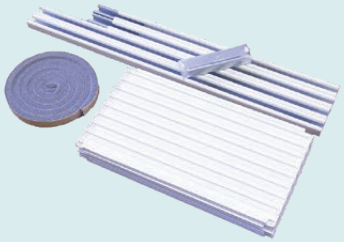

## 壁面取付インテリアタイプ

共通仕様　電源コードプラグ0.7m付

適合パイプ φ75mm※　開口寸法 150×200mm

シロッコファン（同時給排）

### TS-100 引きひもスイッチ

■希望小売価格 12,600円（税別） 13,860円（税込）

○JAN:4937819106998

●適合パイプφ75mm、又はウェザーカバー
●電源コードプラグ0.7m付
●給気シャッター付
●1ケース6台入り
※φ100mmに接続する場合には別売品TK-210-ADが必要となります。

図面・特性表 P24

20cm　開口寸法 250mm角

連動式シャッター（排気）

### TS-200W 【ホワイト】

○JAN:4937819106004

### TS-200B 【ブラウン】

○JAN:4937819106103

### TS-200G 【グレー】

○JAN:4937819106158

■希望小売価格 12,600円（税別） 13,860円（税込）

引きひもスイッチ

●1ケース6台入り

図面・特性表 P24

アダプター別売

### TK-210-AD

■オープン価格

○JAN:4937819104390

●適合パイプをφ75mmからφ100mmに変更するアダプター

15cm　開口寸法 175mm角

連動式シャッター（排気）

### TS-150W 引きひもスイッチ

■希望小売価格 12,000円（税別） 13,200円（税込）

○JAN:4937819106912

●1ケース6台入り

25cm　開口寸法 300mm角

連動式シャッター（排気）

### TS-250W 【ホワイト】

○JAN:4937819106400

### TS-250B 【ブラウン】

○JAN:4937819106509

■希望小売価格 13,800円（税別） 15,180円（税込）

引きひもスイッチ

●1ケース6台入り

25cm　開口寸法 300mm角

電気式シャッター（排気）

### TS-250ESW 【ホワイト】

○JAN:4937819106493

### TS-250ESB 【ブラウン】

○JAN:4937819106592

■希望小売価格 18,800円（税別） 20,680円（税込）

※引きヒモスイッチなし（市販の埋込スイッチが必要です）

●1ケース6台入り

図面・特性表 P24

## 浴室用換気扇

共通仕様　耐湿用モーター採用（湿気・水分の多い場所でも安心）

### 同時給排

開口寸法 150×200mm

プロペラファン（同時給排）

### TK-120H 引きひもスイッチ

■希望小売価格 10,800円（税別） 11,880円（税込）

○JAN:4937819104000

壁取付

●電源コードプラグ式
●密閉性の高い浴室に適しています
●1ケース6台入り

図面・特性表 P25

適合パイプ φ75mm※　開口寸法 150×200mm

シロッコファン（同時給排）

### TK-220D 引きひもスイッチ

■希望小売価格 11,600円（税別） 12,760円（税込）

○JAN:4937819104208

壁取付

●適合パイプ：φ75mm、又はウェザーカバー
●電源コードプラグ式
●給気シャッター付
●密閉性の高い浴室に適しています
●1ケース6台入り
※φ100mmに接続する場合には別売品TK-210-ADが必要となります。

図面・特性表 P25

### 排 気

適合パイプ φ75mm※　開口寸法 150×200mm

シロッコファン（排気）

### TK-210 RGAZ001Bの同等品

■希望小売価格 11,600円（税別） 12,760円（税込）

○JAN:4937819104307

壁・天井取付可

●適合パイプφ75mm、又はウェザーカバー
●逆流防止シャッター付
●3芯電源コード付
●1ケース6台入り
※φ100mmに接続する場合には別売品TK-210-ADが必要となります。
※引きひもスイッチなし（市販の埋込スイッチが必要です）

図面・特性表 P25

開口寸法 175mm角

プロペラファン（排気）

### TK-18 引きひもスイッチ

■希望小売価格 12,100円（税別） 13,310円（税込）

○JAN:4937819104109

壁取付

●連動式シャッター
●電源コードプラグ式
●1ケース6台入り

図面・特性表 P25

開口寸法が150×200mmの浴室用換気扇には、ウェザーカバー（WK-15）が取り付けられます。（P16参照）
開口寸法が150×150mmまたは150×175mmの場合パイプ用ファン（浴室用）PFS2-150Yが取り付けできます。（P12参照）

共通仕様 ●シロッコファン ●排気 ●ワンタッチスプリング取付パネル ●スライド脱着式ダクト接続口 ●結露水室外排出式ダクト接続口 ●高密閉逆流防止シャッター付 ●速結端子接続 ●テーピングが容易な段付構造ダクト接続式

## 格子パネルタイプ

24時間局所換気兼用

適合パイプ φ100mm　開口寸法 175mm角

### TK-180NS　TK-100VNの後継機種

■希望小売価格 12,700円(税別) 13,970円(税込)

○JAN:4937819108046　●1ケース6台入り

天井埋込深さ168mm

24時間局所換気兼用

### TK-181NS

■希望小売価格 12,700円(税別) 13,970円(税込)

○JAN:4937819108077　●1ケース6台入り

天井埋込深さ190mm

24時間換気対応　風量切替 強 弱

適合パイプ φ100mm　開口寸法 175mm角

### TK-180NLS　TK-100VNLAの後継機種

■希望小売価格 14,300円(税別) 15,730円(税込)

○JAN:4937819108190

●1ケース6台入り

天井埋込深さ190mm

図面・特性表 P26

## フィルターパネルタイプ

24時間局所換気兼用

適合パイプ φ100mm　開口寸法 175mm角

### TK-180MS

■希望小売価格 14,900円(税別) 16,390円(税込)

○JAN:4937819108084　●1ケース6台入り

天井埋込深さ168mm

24時間換気対応　風量切替 強 弱

適合パイプ φ100mm　開口寸法 175mm角

### TK-180MLS

■希望小売価格 16,500円(税別) 18,150円(税込)

○JAN:4937819108091　●1ケース6台入り

天井埋込深さ190mm

図面・特性表 P26

TK-180MS/MLS用 取り替えフィルターパネル

### TK-180M-ZPF

■希望小売価格 2,200円(税別) 2,420円(税込)

●フィルターとパネルのセット　●1枚入り

○JAN:4937819108183

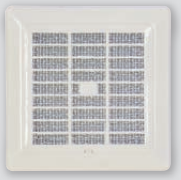

ワンタッチで取り外し可能なフィルターで水洗い可能。

## 横格子パネルタイプ

24時間局所換気兼用

適合パイプ φ100mm　開口寸法 175mm角

### TK-180KS　RGAZ002Aの同等品

■希望小売価格 12,700円(税別) 13,970円(税込)

○JAN:4937819108060　●1ケース6台入り

●電源コード1.7m

天井埋込深さ168mm

24時間局所換気兼用

### TK-181KS　SB-KS1の同等品

■希望小売価格 12,700円(税別) 13,970円(税込)

○JAN:4937819108169　●1ケース6台入り

●電源コード1.7m

天井埋込深さ190mm

図面・特性表 P26

## フラットパネルタイプ

24時間局所換気兼用

適合パイプ φ100mm　開口寸法 175mm角

### TK-180FS　TK-100Fの後継機種

■希望小売価格 12,700円(税別) 13,970円(税込)

○JAN:4937819108053　●1ケース6台入り

天井埋込深さ168mm

図面・特性表 P26

## 格子パネルタイプ

24時間局所換気兼用

適合パイプ φ100mm

開口寸法 205～215mm角

### TK-205NS　TK-150VNの後継機種

■希望小売価格 14,100円(税別) 15,510円(税込)

○JAN:4937819108121

●1ケース6台入り

図面・特性表 P27

## フラットパネルタイプ

24時間局所換気兼用

適合パイプ φ100mm

開口寸法 205～215mm角

### TK-205FS　TK-150Fの後継機種

■希望小売価格 14,100円(税別) 15,510円(税込)

○JAN:4937819108138

●1ケース4台入り

図面・特性表 P27

## 格子パネルタイプ

24時間局所換気兼用

適合パイプ φ100mm　開口寸法 240mm角

### TK-240 (ホワイト)

■希望小売価格 16,500円(税別) 18,150円(税込)

○JAN:4937819108404　●1ケース4台入り

### TK-240V (ライトブラウン)

■希望小売価格 17,600円(税別) 19,360円(税込)

○JAN:4937819108503　●1ケース4台入り

図面・特性表 P27

## インテリアパネルタイプ

24時間局所換気兼用

適合パイプ φ100mm

開口寸法 240mm角

### TK-240DX

■希望小売価格 21,800円(税別) 23,980円(税込)

○JAN:4937819108909

●1ケース4台入り

着せ替え自由インテリアパネル(壁紙を貼れる前面パネル)

図面・特性表 P27

共通仕様 ●シロッコファン ●排気 ●ワンタッチスプリング取付パネル ●スライド脱着式ダクト接続口 ●結露水室外排出式ダクト接続口 ●高密閉逆流防止シャッター付 ●速結端子接続 ●テーピングが容易な段付構造ダクト接続式

## 格子パネルタイプ〔2室同時換気対応〕

24時間局所換気兼用

適合パイプ φ100mm
開口寸法 225～240mm角

### TK-225RN

■希望小売価格 19,800円(税別) 21,780円(税込)

○JAN:4937819108602

●2部屋同時換気 ●1ケース4台入り
●副吸込グリル1ケ付

図面・特性表 P27

## 中間ダクトファン［1～3室同時換気］

24時間換気対応
風量切替 強 弱

適合パイプ φ100mm

### TK-265T3L

■希望小売価格 32,500円(税別) 35,750円(税込)

○JAN:4937819108770

●吊り下げ、床置兼用
●天吊り金具付
●1ケース1台入り
※副吸込口グリル(別売品)TSK-100MG
※電源コード1m付

図面・特性表 P28

## 格子パネルタイプ［1室換気］

24時間換気対応
風量切替 強 弱

適合パイプ φ100mm
開口寸法 225～240mm角

### TK-225R1L

■希望小売価格 19,800円(税別) 21,780円(税込)

○JAN:4937819108619

●1ケース4台入り

図面・特性表 P27

## 横格子パネルタイプ［1室換気］

24時間換気対応
風量切替 強 弱

適合パイプ φ100mm
開口寸法 260～280mm角

### TK-265R1L

■希望小売価格 22,000円(税別) 24,200円(税込)

○JAN:4937819108817

●1ケース3台入り
※天吊金具(別売品)TK-TK-A 3,300円(税別) 3,630円(税込)

図面・特性表 P28

## 格子パネルタイプ［2室同時換気］

24時間換気対応
風量切替 強 弱

適合パイプ φ100mm
開口寸法 225～240mm角

### TK-225R2L

■希望小売価格 24,200円(税別) 26,620円(税込)

○JAN:4937819108626

●副吸込口グリル3方向選択可能
●副吸込口グリル1ケ付
●1ケース4台入り

図面・特性表 P27

## 横格子パネルタイプ［2室同時換気］

24時間換気対応
風量切替 強 弱

適合パイプ φ100mm
開口寸法 260～280mm角

### TK-265R2L

■希望小売価格 26,400円(税別) 29,040円(税込)

JAN:4937819108824

●副吸込口グリル3方向選択可能
●副吸込口グリル1ケ付
●1ケース3台入り
※天吊金具(別売品)TK-TK-A 3,300円(税別) 3,630円(税込)
※別売 強弱切り替えスイッチが必要です

図面・特性表 P28

## 格子パネルタイプ［3室同時換気］

24時間換気対応
風量切替 強 弱

適合パイプ φ100mm
開口寸法 225～240mm角

### TK-225R3L

■希望小売価格 28,600円(税別) 31,460円(税込)

○JAN:4937819108633

●副吸込口グリル3方向選択可能
●副吸込口グリル2ケ付
●1ケース4台入り

図面・特性表 P27

## 横格子パネルタイプ［3室同時換気］

24時間換気対応
風量切替 強 弱

適合パイプ φ100mm
開口寸法 260～280mm角

### TK-265R3L

■希望小売価格 30,800円(税別) 33,880円(税込)

○JAN:4937819108831

●副吸込口グリル3方向選択可能
●副吸込口グリル2ケ付
●1ケース3台入り
※天吊金具(別売品)TK-TK-A 3,300円(税別) 3,630円(税込)
※別売 強弱切り替えスイッチが必要です

図面・特性表 P28

## 横格子パネルタイプ

24時間局所換気兼用

適合パイプ φ150mm 開口寸法 270mm角

### TM-270PW (ホワイト)

TK-270の後継機種

■希望小売価格 19,300円(税別) 21,230円(税込)

○JAN:4937819108930 ●1ケース2台入り

### TM-270PB(ライトブラウン)

TK-270Vの後継機種

■希望小売価格 20,400円(税別) 22,440円(税込)

○JAN:4937819108947 ●1ケース2台入り
●材質:パネル 樹脂製・本体 ファン 金属製
※天吊金具(別売品)TM-270-TK 2,200円(税別)2,420円(税込)

図面・特性表 P28

ワンタッチ着脱羽根　羽根の中心のつまみを回すと簡単に羽根を外す事ができるので日頃のお掃除も容易に行えます。

## 強制排気用

共通仕様　●壁・天井取付可

### 格子パネルタイプ

24時間局所換気兼用　適合パイプ φ100mm

プロペラファン
**PFS2-100**
PFS1-100の後継機種
■希望小売価格 8,800円(税別) 9,680円(税込)
○JAN:4937819160105
速結端子接続
別売フィルター:F-100PFS2取付可
●1ケース18台入り

24時間局所換気兼用　適合パイプ φ100mm

プロペラファン
**PFS2-100A** [ホワイト]
PFS1-100Aの後継機種
■希望小売価格 9,900円(税別) 10,890円(税込)
○JAN:4937819160303

**PFS2-100A(K)** [ブラック]
■希望小売価格 11,000円(税別) 12,100円(税込)
○JAN:4937819160310
ON/OFFスイッチ付　速結端子接続
別売フィルター:F-100PFS2取付可
●1ケース18台入り
図面・特性表 P29

### 人感センサー自動運転タイプ

局所換気専用　適合パイプ φ100mm

プロペラファン
**PFS2-100G**
■希望小売価格 17,400円(税別) 19,140円(税込)
○JAN:4937819163106
人感センサー　速結端子接続
※電源コードプラグ付属 0.8m
別売フィルター:F-100PFS2取付可
●1ケース18台入り

24時間換気専用　風量切替 強 弱　適合パイプ φ100mm

プロペラファン
**PFS2-100GL**
■希望小売価格 19,600円(税別) 21,560円(税込)
○JAN:4937819163205
人感センサー　速結端子接続
別売フィルター:F-100PFS2取付可
●1ケース18台入り
図面・特性表 P29

### 人感センサー　電気式シャッタータイプ

局所換気専用　適合パイプ φ100mm

プロペラファン
**PFS2-100GS**
■希望小売価格 20,700円(税別) 22,770円(税込)
○JAN:4937819163304
電気式シャッター　速結端子接続　人感センサー
※電源コードプラグ付属 0.8m
別売フィルター:F-100PFS2取付可
●1ケース18台入り
図面・特性表 P29

### フィルター付きタイプ

24時間局所換気兼用　適合パイプ φ100mm

プロペラファン
**PFS2-100AF**
PFS1-100AFの後継機種
■希望小売価格 11,000円(税別) 12,100円(税込)
○JAN:4937819161201
ON/OFFスイッチ付　速結端子接続
●排気用フィルター(F-100PFS2)付き
●1ケース18台入り
図面・特性表 P29

### 大風量タイプ

24時間局所換気兼用　適合パイプ φ100mm

プロペラファン
**PFS2-100AH1** [ホワイト]
PFS1-100AH1の後継機種
■希望小売価格 10,500円(税別) 11,550円(税込)
○JAN:4937819160501

**PFS2-100AH1(K)** [ブラック]
■希望小売価格 11,600円(税別) 12,760円(税込)
○JAN:4937819160518
ON/OFFスイッチ付　速結端子接続
別売フィルター:F-100PFS2取付可
●1ケース18台入り
図面・特性表 P29

### 風圧式シャッタータイプ

24時間局所換気兼用　適合パイプ φ100mm

プロペラファン
**PFS2-100PS**
■希望小売価格 12,100円(税別) 13,310円(税込)
○JAN:4937819164103
風圧式シャッター　速結端子接続
壁取付専用
別売フィルター:F-100PFS2取付可
逆風(負圧)対策商品(レンジフード運転時を含む)
●1ケース18台入り
図面・特性表 P29

### 電気式シャッタータイプ

局所換気専用　適合パイプ φ100mm

プロペラファン
**PFS2-100S**
PFS1-100Sの後継機種
■希望小売価格 13,800円(税別) 15,180円(税込)
○JAN:4937819163403
電気式シャッター　速結端子接続
※電源コードプラグ付属 0.8m
別売フィルター:F-100PFS2取付可
●1ケース18台入り
図面・特性表 P29

## 別売フィルター

### PFS1用フィルター

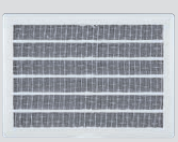

**F-100PFS1**
■希望小売価格 1,100円(税別) 1,210円(税込)
○JAN:4937819107490
●材質:PP　●1枚入り
●水洗いが可能です

●対応機種:形式名PFS/PFS1の付く格子パネルタイプ
φ100mmパイプ用ファンに後付け可能
※旧型式PFS-100GS/PFS-100Sには取付出来ません

### PFS2用フィルター

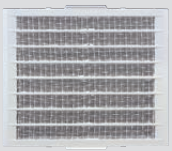

**F-100PFS2**
■希望小売価格 1,100円(税別) 1,210円(税込)
○JAN:4937819169917
●材質:PP　●1枚入り
●水洗いが可能です

●対応機種:形式名にPFS2の付く格子パネルタイプ
φ100mmパイプ用ファンに後付け可能

## パイプ用ファン部材

### 別売電源コードプラグ

**PF-YP-08**
■希望小売価格 900円(税別) 990円(税込)
○JAN:4937819138210
●全長0.8m　●棒端子付き

## 強制排気用

共通仕様 ●壁・天井取付可

### インテリアパネルタイプ　シャッター無

固定前面パネル
（開閉機構無）

24時間局所換気兼用

適合パイプ φ100mm

プロペラファン

**PFF2-100A** [ホワイト]
○JAN:4937819167302

**PFF2-100A(B)** [ライトブラウン]
○JAN:4937819167401
■希望小売価格 11,000円(税別) 12,100円(税込)

**PFF2-100A(K)** [ブラック]
■希望小売価格 12,100円(税別) 13,310円(税込)
○JAN:4937819167418

ON/OFFスイッチ付　速結端子接続
●1ケース18台入り
図面・特性表 P30

### インテリアパネルタイプ　手動シャッター

固定前面パネル
（開閉機構無）

24時間局所換気兼用

適合パイプ φ100mm

プロペラファン

**PFF2-100ASS** [ホワイト]
○JAN:4937819167500
PFFA-100の後継機種

**PFF2-100ASS(B)** [ライトブラウン]
○JAN:4937819167517
■希望小売価格 12,100円(税別) 13,310円(税込)

**PFF2-100ASS(K)** [ブラック]
○JAN:4937819167524
■希望小売価格 13,200円(税別) 14,520円(税込)

ON/OFFスイッチ付　速結端子接続
●1ケース18台入り
図面・特性表 P30

### 格子パネルタイプ

24時間局所換気兼用

適合パイプ φ150mm

プロペラファン

**PFS2-150**
PFS-150の後継機種
■希望小売価格 11,600円(税別) 12,760円(税込)
○JAN:4937819166107

速結端子接続
●1ケース12台入り
図面・特性表 P30

24時間局所換気兼用

適合パイプ φ150mm

プロペラファン

**PFS2-150A**
PFS-150Aの後継機種
■希望小売価格 12,700円(税別) 13,970円(税込)
○JAN:4937819166305

ON/OFFスイッチ付　速結端子接続
●1ケース12台入り
図面・特性表 P30

### 丸形ターボファンタイプ

24時間局所換気兼用

適合パイプ φ100mm

ターボファン

**PF-100N**
PF-100の後継機種
■希望小売価格 8,800円(税別) 9,680円(税込)
○JAN:4937819107018
●電源コードプラグ付0.65m
●1ケース6台入り
図面・特性表 P30

### 角形ターボファンタイプ

24時間局所換気兼用

適合パイプ φ100mm

ターボファン

**PFK-100N**
PFK-100の後継機種
■希望小売価格 8,800円(税別) 9,680円(税込)
○JAN:4937819107216
●電源コードプラグ付0.65m
●1ケース6台入り
図面・特性表 P30

## 浴室用［強制排気用］

共通仕様 ●壁・天井取付可　●1ケース6台入り
●電源コード接続・アースコード付

### 格子パネルタイプ

24時間局所換気兼用

適合パイプ φ100mm

プロペラファン

**PFS2-100Y**
PFS1-100Yの後継機種
■希望小売価格 8,800円(税別) 9,680円(税込)
○JAN:4937819160204
●電源コード付0.7m
●1ケース18台入り
図面・特性表 P30

24時間局所換気兼用

適合パイプ φ150mm

プロペラファン

**PFS2-150Y**
PFS-150Yの後継機種
■希望小売価格 11,600円(税別) 12,760円(税込)
○JAN:4937819166206
●電源コード付0.7m
●1ケース12台入り
※開口寸法が150×150mmまたは
150×175mmの場合にも対応出来ます。
図面・特性表 P30

## 強制給気用

### インテリアパネルタイプ　手動シャッター／風止板付

固定前面パネル（開閉機構無）

適合パイプ φ100mm

**PFF2-100AKSS** [ホワイト]
○JAN:4937819168101
PFFA-100Kの後継機種

**PFF2-100AKSS(B)** [ライトブラウン]
○JAN:4937819168200
■希望小売価格 15,400円(税別) 16,940円(税込)

**PFF2-100AKSS(K)** [ブラック]
○JAN:4937819168309
■希望小売価格 16,500円(税別) 18,150円(税込)

24時間局所換気兼用

●壁取付専用　●速結端子接続　●ON/OFFスイッチ付
●外気の侵入を防ぐ手動開閉式前面パネル
●高性能空気清浄フィルター付き抗菌、防カビ、
抗アレルゲン、抗ウィルス特性のあるアレル・スイープを採用
●フィルター集塵効率：約95％（重量法）　●給気の向きを3方向から選べる風止板付　●1ケース18台入

図面・特性表 P30

### PFF2-100AKSS用フィルター

**FP-100PFFA**
■希望小売価格 2,200円(税別) 2,420円(税込)
○JAN:4937819107797

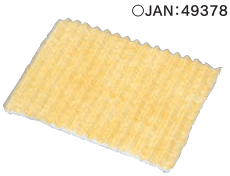

●材質：不織布
●水洗い出来ません
●1枚入り
●集塵効率：95％以上
（重量法）

## 角形自然給気レジスター 薄型タイプ(壁用)

共通仕様 ●空気清浄フィルター付き

プッシュオープン式2段階給気量調整パネル

閉

※台風や吹雪などのような雨や雪・風の強い時は一時的に前面パネルを閉じてください。

半開

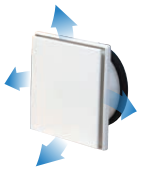

24時間換気使用時等

全開

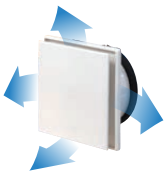

※局所換気併用時など特に多くの通気量が必要な場合

### スタンダードタイプ

適合パイプ φ100mm

**KRFD-100F** [ホワイト]
○JAN:4937819145010
■希望小売価格 4,100円(税別) 4,510円(税込)

**KRFD-100FK** [ブラック]
○JAN:4937819145027
■希望小売価格 4,600円(税別) 5,060円(税込)

●集塵効率:約63%(重量法) ●1ケース40台入り

図面 P29

適合パイプ φ150mm

**KRFD-150F** [ホワイト]
○JAN:4937819146017
■希望小売価格 6,400円(税別) 7,040円(税込)

**KRFD-150FK** [ブラック]
○JAN:4937819146024
■希望小売価格 7,000円(税別) 7,700円(税込)

●集塵効率:約63%(重量法) ●1ケース24台入り

図面 P29

### 結露防止タイプ

結露のしにくい結露防止パッキン付なので寒冷地に適しています。

適合パイプ φ100mm

**KRFD-100FC** [ホワイト]
○JAN:4937819145034
■希望小売価格 4,400円(税別) 4,840円(税込)

**KRFD-100FCK** [ブラック]
○JAN:4937819145041
■希望小売価格 4,900円(税別) 5,390円(税込)

●集塵効率:約63%(重量法) ●1ケース40台入り

図面 P29

適合パイプ φ150mm

**KRFD-150FC** [ホワイト]
○JAN:4937819146031
■希望小売価格 7,000円(税別) 7,700円(税込)

**KRFD-150FCK** [ブラック]
○JAN:4937819146048
■希望小売価格 7,600円(税別) 8,360円(税込)

●集塵効率:約63%(重量法) ●1ケース24台入り

図面 P29

### 高性能フィルタータイプ

集塵効率の高いフィルターを採用し、花粉やPM2.5除去率90%以上

適合パイプ φ100mm

**KRFD-100FH** [ホワイト]
○JAN:4937819145058
■希望小売価格 4,400円(税別) 4,840円(税込)

**KRFD-100FHK** [ブラック]
○JAN:4937819145065
■希望小売価格 4,900円(税別) 5,390円(税込)

●1ケース40台入り

図面 P29

適合パイプ φ150mm

**KRFD-150FH** [ホワイト]
○JAN:4937819146055
■希望小売価格 7,000円(税別) 7,700円(税込)

**KRFD-150FHK** [ブラック]
○JAN:4937819146062
■希望小売価格 7,600円(税別) 8,360円(税込)

●1ケース24台入り

図面 P29

●花粉除去率 90%以上(重量法)、PM2.5期待除去率 90%以上(重量法)、花粉はスギ花粉粒子20μm~40μm、PM2.5は粒子2.0μm以上を想定。水洗い出来ません。

## 差圧式

レンジフードとの組合せに最適です。
レンジフードが作動すると室内外の気圧差によって自動的にシャッターが開きます。

適合パイプ φ150mm

**KRFD-150PF** [ホワイト]
○JAN:4937819146093
■希望小売価格 7,700円(税別) 8,470円(税込)

●集塵効率:約63%(重量法) ●1ケース24台入り

図面 P29

## 取り替えフィルター

### KRFD-100F/150F用

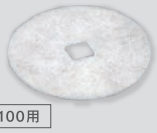

φ100用

**F-100KRFD**
■希望小売価格 5,500円(税別) 6,050円(税込)
○JAN:4937819143917
●対応機種:KRFD-100F/FK/FC/FCK
●10枚入り

φ150用

**F-150KRFD**
■希望小売価格 5,500円(税別) 6,050円(税込)
○JAN:4937819144914
●対応機種:KRFD-150F/FK/FC/FCK
●5枚入り

●材質:PP不織布
●集塵効率:約63%(重量法)
●水洗いが可能です(4~5回)

### KRFD-100FH/150FH用

φ100用

**FH-100KRFD**
■希望小売価格 7,700円(税別) 8,470円(税込)
○JAN:4937819143924
●対応機種:KRFD-100FH/FHK
●10枚入り

φ150用

**FH-150KRFD**
■希望小売価格 7,700円(税別) 8,470円(税込)
○JAN:4937819144921
●対応機種:KRFD-150FH/FHK
●5枚入り

●材質:PP不織布
●水洗いできません
●集塵効率:花粉除去率90%以上(重量法)
PM2.5期待除去率90%以上(重量法)

※花粉はスギ花粉粒子20μm~40μm、PM2.5は粒子2.0μm以上を想定

### KRFC-100F/150F用

**F-100KRFC**
■希望小売価格 5,500円(税別) 6,050円(税込)
○JAN:4937819143917
●対応機種:KRFC-100F/FB/FC/FCB
●10枚入り

**F-150KRFC**
■希望小売価格 5,500円(税別) 6,050円(税込)
○JAN:4937819144914
●対応機種:KRFC150F/FB/FC/FCB/PF
●5枚入り

●材質:不織布
●水洗いが可能です(4~5回)
●集塵効率:約63%(重量法)

### KRFC-100FH/150FH用

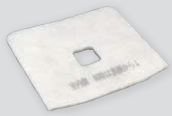

**FH-100KRFC**
■希望小売価格 7,700円(税別) 8,470円(税込)
○JAN:4937819143924
●対応機種:KRFC-100FH
●10枚入り

**FH-150KRFC**
■希望小売価格 7,700円(税別) 8,470円(税込)
○JAN:4937819144921
●対応機種:KRFC-150FH
●5枚入り

●材質:不織布
●水洗い出来ません
●集塵効率:花粉除去率 90%以上(重量法)
PM2.5期待除去率 90%以上(重量法)

※花粉はスギ花粉粒子20μm~40μm、PM2.5は粒子2.0μm以上を想定

### KRFB-100F/150F用

**F-100KRFB**
■希望小売価格 5,500円(税別) 6,050円(税込)
○JAN:4937819141913
●対応機種:KRFB-100F/FB/FC/FCB
●10枚入り

**F-150KRFB**
■希望小売価格 5,500円(税別) 6,050円(税込)
○JAN:4937819142910
●対応機種:KRFB-150F/FB/FC/FCB/
●5枚入り

●材質:不織布
●水洗いが可能です(4~5回)
●集塵効率:約72%(重量法)

### TSK-100KR用

**TSK-100KRF**
■希望小売価格 5,500円(税別) 6,050円(税込)
○JAN:4937819107995
●対応機種:PFF-100K/KB, TSK-100KR/KRB
●材質:不織布
●水洗いが可能です(4~5回)
●10枚入り
●集塵効率:約63%(重量法)

## フラットパネルタイプ

共通仕様　●空気清浄フィルター付き

### スタンダードタイプ

適合パイプ　φ100mm

**KRFC-100F** [ホワイト]
○JAN:4937819143016

**KRFC-100FB** [ライトブラウン]
○JAN:4937819143023
■希望小売価格 4,100円(税別) 4,510円(税込)

**KRFC-100FK** [ブラック]
○JAN:4937819143115
■希望小売価格 4,600円(税別) 5,060円(税込)

●集塵効率:約63%(重量法)　●1ケース40台入り

図面 P29

適合パイプ　φ150mm

**KRFC-150F** [ホワイト]
○JAN:4937819144013

**KRFC-150FB** [ライトブラウン]
○JAN:4937819144020
■希望小売価格 6,400円(税別) 7,040円(税込)

**KRFC-150FK** [ブラック]
○JAN:4937819144112
■希望小売価格 7,000円(税別) 7,700円(税込)

●集塵効率:約63%(重量法)　●1ケース24台入り

図面 P29

プッシュオープン式2段階給気量調整パネル

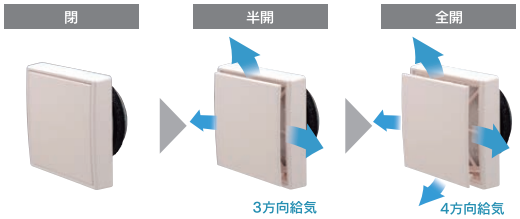


※台風や吹雪などのような雨や雪・風の強い時は一時的に前面パネルを閉じてください。

24時間換気使用時等

※局所換気併用時など特に多くの通気量が必要な場合

### 結露防止タイプ

結露のしにくい結露防止パッキン付なので寒冷地に適しています。

適合パイプ　φ100mm

**KRFC-100FC** [ホワイト]
○JAN:4937819143030

**KRFC-100FCB** [ライトブラウン]
○JAN:4937819143047
■希望小売価格 4,400円(税別) 4,840円(税込)

**KRFC-100FCK** [ブラック]
○JAN:4937819143122
■希望小売価格 4,900円(税別) 5,390円(税込)

●集塵効率:約63%(重量法)　●1ケース40台入り

図面 P29

適合パイプ　φ150mm

**KRFC-150FC** [ホワイト]
○JAN:4937819144037

**KRFC-150FCB** [ライトブラウン]
○JAN:4937819144044
■希望小売価格 7,000円(税別) 7,700円(税込)

**KRFC-150FCK** [ブラック]
○JAN:4937819144129
■希望小売価格 7,600円(税別) 8,360円(税込)

●集塵効率:約63%(重量法)　●1ケース24台入り

図面 P29

### 高性能フィルタータイプ

集塵効率の高いフィルターを採用し、花粉やPM2.5除去率90%以上

適合パイプ　φ100mm

**KRFC-100FH** [ホワイト]
○JAN:4937819143054

**KRFC-100FHB** [ライトブラウン]
○JAN:4937819143061
■希望小売価格 4,400円(税別) 4,840円(税込)

**KRFC-100FHK** [ブラック]
○JAN:4937819143139
■希望小売価格 4,900円(税別) 5,390円(税込)

●1ケース40台入り

●花粉除去率 90%以上(重量法)、PM2.5期待除去率 90%以上(重量法)、花粉はスギ花粉粒子20μm～40μm、PM2.5は粒子2.0μm以上を想定。水洗い出来ません。

図面 P29

適合パイプ　φ150mm

**KRFC-150FH** [ホワイト]
○JAN:4937819144051

**KRFC-150FHB** [ライトブラウン]
○JAN:4937819144068
■希望小売価格 7,000円(税別) 7,700円(税込)

**KRFC-150FHK** [ブラック]
○JAN:4937819144136
■希望小売価格 7,600円(税別) 8,360円(税込)

●1ケース24台入り

図面 P29

## 差圧式

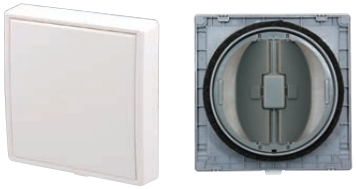

レンジフードとの組合せに最適です。レンジフードが作動すると室内外の気圧差によって自動的にシャッターが開きます。

適合パイプ　φ150mm

**KRFC-150PF** [ホワイト]
○JAN:4937819144099
■希望小売価格 7,700円(税別) 8,470円(税込)

●集塵効率:約63%(重量法)　●1ケース24台入り

図面 P29

## トイレファン【汲み取り／仮設トイレ用】

先端形

プロペラファン(排気)

**T-75**
■オープン価格
○JAN:4937819103508
●1ケース16台入り
●コード長さ:約2.8m
●適合パイプ
VU-65・VP-65 (外径76mm)
LP-75・SU-75 (外径80mm)
LP-100・SU-100 (外径106mm)

図面・特性表 P31

先端形

ターボファン(排気) 標準

**T-100**
■希望小売価格 8,300円(税別) 9,130円(税込)
○JAN:4937819103003
●1ケース12台入り
●コード長さ:約2.4m
●適合パイプ
VU-75 (外径89mm)
LP-100・SU-100 (外径106mm)
VU-100・VP-100 (外径114mm)

図面・特性表 P31

先端形

ターボファン(排気) 大風量

**T-300**
■希望小売価格 10,800円(税別) 11,880円(税込)
○JAN:4937819103607
●1ケース12台入り
●コード長さ:約2.8m
●適合パイプ
VU-75 (外径89mm)
LP-100・SU-100 (外径106mm)
VU-100・VP-100 (外径114mm)

図面・特性表 P31

中間形

ターボファン(排気)

**T-100S**
■希望小売価格 8,300円(税別) 9,130円(税込)
○JAN:4937819103409
●1ケース12台入り
●コード長さ:約2.4m
●適合パイプ
LP-100・SU-100 (外径106mm)
VU-100・VP-100 (外径114mm)

図面・特性表 P31

## 自然給気専用　角形パイプフード

●材質：ステンレス製
●水切り板付き
●防虫アミ付（10メッシュ）
●1ケース24個入り

図面 P32

適合パイプ　φ100mm

### GFPT-100M
■希望小売価格 4,400円（税別） 4,840円（税込）
JAN:4937819117109
○色：ステングレー

### GFPT-100M-W
### GFPT-100M-K
### GFPT-100M-B
■希望小売価格 5,000円（税別） 5,500円（税込）
○W：【ホワイト】JAN:4937819117406
○K：【ブラック】JAN:4937819117703
○B：【ブラウン】JAN:4937819116706

### GFPT-100MD72　72℃
■希望小売価格 8,800円（税別） 9,680円（税込）
JAN:4937819117116
○色：ステングレー

### GFPT-100MD72-W　72℃
### GFPT-100MD72-K　72℃
### GFPT-100MD72-B　72℃
■希望小売価格 9,400円（税別） 10,340円（税込）
○W：【ホワイト】JAN:4937819117413
○K：【ブラック】JAN:4937819117710
○B：【ブラウン】JAN:4937819116713

防火ダンパー付き

## 給気・排気兼用　樹脂製（耐候性）パイプフード

W:ホワイト

K:ブラック

B:ブラウン

適合パイプ　φ100mm

### WP-100W【ホワイト】
○JAN:4937819102501
### WP-100K【ブラック】
○JAN:4937819102525
### WP-100B【ブラウン】
○JAN:4937819102518
■希望小売価格 2,200円（税別） 2,420円（税込）

●材質：耐候性PP樹脂
●雨だれ防止水切り
●パイプ外径接続タイプ
●1ケース24個入り
●適合パイプアダプター付属（2個 ※WP-100のみ）

付属の適合パイプアダプター（2個）を使用することにより5種類のダクトに適合

○アルミダクト管：φ108mm
LP管：φ106mm　SU管：φ106mm
VP管：φ114mm　VU管：φ114mm

適合パイプ　φ150mm

### WP-150W【ホワイト】
○JAN:4937819102556
### WP-150K【ブラック】
○JAN:4937819102570
### WP-150B【ブラウン】
○JAN:4937819102563
■希望小売価格 2,900円（税別） 3,190円（税込）

●材質：耐候性PP樹脂
●雨だれ防止水切り
●パイプ外径接続タイプ
●1ケース12個入り

本体薄肉部をカットすることにより5種類のダクトに適合（アルミダクト・LP・SU・VP・VU）

○アルミダクト管：φ158mm
LP管：φ156mm　SU管：φ165mm
VP管：φ165mm　VU管：φ165mm

図面 P32

## 給気・排気兼用　角形　パイプフード

●材質：ステンレス製
●水切り板付き
●1ケース24個入り
※防虫アミ付タイプ（M）もあります

図面 P32

適合パイプ　φ100mm

### GFP-100E
■希望小売価格 4,900円（税別） 5,390円（税込）
JAN:4937819117208
○色：ステングレー

### GFP-100E-W
### GFP-100E-K
### GFP-100E-B
■希望小売価格 5,400円（税別） 5,940円（税込）
○W：【ホワイト】JAN:4937819117505
○K：【ブラック】JAN:4937819117802
○B：【ブラウン】JAN:4937819116805

### GFP-100ED72　72℃
■希望小売価格 9,500円（税別） 10,450円（税込）
JAN:4937819117215
○色：ステングレー

### GFP-100ED72-W　72℃
### GFP-100ED72-K　72℃
### GFP-100ED72-B　72℃
■希望小売価格 10,100円（税別） 11,110円（税込）
○W：【ホワイト】JAN:4937819117512
○K：【ブラック】JAN:4937819117819
○B：【ブラウン】JAN:4937819116812

防火ダンパー付き

※120℃もあります

●材質：ステンレス製
●水切り板付き
●1ケース12個入り
※防虫アミ付タイプ（M）もあります

図面 P32

適合パイプ　φ150mm

### GFP-150E
■希望小売価格 9,500円（税別） 10,450円（税込）
JAN:4937819117307
○色：ステングレー

### GFP-150E-W
### GFP-150E-K
### GFP-150E-B
■希望小売価格 10,300円（税別） 11,330円（税込）
○W：【ホワイト】JAN:4937819117604
○K：【ブラック】JAN:4937819117901
○B：【ブラウン】JAN:4937819116904

### GFP-150ED120　120℃
■希望小売価格 14,300円（税別） 15,730円（税込）
JAN:4937819117321
○色：ステングレー

### GFP-150ED120-W　120℃
### GFP-150ED120-K　120℃
### GFP-150ED120-B　120℃
■希望小売価格 15,000円（税別） 16,500円（税込）
○W：【ホワイト】JAN:4937819117628
○K：【ブラック】JAN:4937819117925
○B：【ブラウン】JAN:4937819116928

防火ダンパー付き

※72℃もあります

## 給気・排気兼用　長丸形　パイプフード

○色：ステングレー（ツヤ有り）
●材質：ステンレス製
●水切り板付き
●1ケース24個入り
※防虫アミ付タイプ（M）もあります

図面 P32

適合パイプ　φ100mm

### GFL-100E
■希望小売価格 4,400円（税別） 4,840円（税込）
JAN:4937819119509

### GFL-100ED72　72℃
■希望小売価格 9,100円（税別） 10,010円（税込）
JAN:4937819119516

防火ダンパー付き

※120℃もあります

○色：ステングレー（ツヤ有り）
●材質：ステンレス製
●水切り板付き
●1ケース12個入り
※防虫アミ付タイプ（M）もあります

図面 P32

適合パイプ　φ150mm

### GFL-150E
■希望小売価格 8,600円（税別） 9,460円（税込）
JAN:4937819119608

### GFL-150ED120　120℃
■希望小売価格 13,800円（税別） 15,180円（税込）
JAN:4937819119622

防火ダンパー付き

※72℃もあります

## 給気・排気兼用　丸形　パイプフード

○色:ヘアーライン
●材質:ステンレス製
※防虫アミ付タイプ(M)もあります

図面 P32

適合パイプ　φ100mm

### GSZV100S
■希望小売価格 3,000円(税別) 3,300円(税込)
●1ケース36個入り

### GSZV100SFD72　72℃
■希望小売価格 7,100円(税別) 7,810円(税込)
●1ケース24個入り
防火ダンパー付き
※120℃もあります

○色:ヘアーライン
●材質:ステンレス製
※防虫アミ付タイプ(M)もあります

図面 P32

適合パイプ　φ150mm

### GSZV150S
■希望小売価格 6,000円(税別) 6,600円(税込)
●1ケース12個入り

### GSZV150SFD120　120℃
■希望小売価格 10,800円(税別) 11,880円(税込)
●1ケース12個入り
防火ダンパー付き
※72℃もあります

## 給気・排気兼用　平形　ベントキャップ

○色:ステングレー(ツヤ有り)
●材質:ステンレス製
※防虫アミ付タイプ(M)もあります

図面 P32

適合パイプ　φ100mm

### GN-100EN
■希望小売価格 2,500円(税別) 2,750円(税込)
JAN:4937819119103
●1ケース36個入り

### GN-100EDN72　72℃
■希望小売価格 6,300円(税別) 6,930円(税込)
JAN:4937819119110
●1ケース36個入り
防火ダンパー付き
※120℃もあります

○色:ステングレー(ツヤ有り)
●材質:ステンレス製
※防虫アミ付タイプ(M)もあります

図面 P32

適合パイプ　φ150mm

### GN-150EN
■希望小売価格 5,200円(税別) 5,720円(税込)
JAN:4937819119202
●1ケース18個入り

### GN-150EDN120　120℃
■希望小売価格 9,700円(税別) 10,670円(税込)
JAN:4937819119226
●1ケース18個入り
防火ダンパー付き
※72℃もあります

## 給気・排気兼用　防音形パイプフード

○色:シルバー
●材質:ステンレス製
●防音形(防音材付)
●道路わき等の騒音の高い所での使用に適しています。
●防虫アミ付(10メッシュ)

図面 P32

適合パイプ　φ100mm

### SSFW100A10M
■希望小売価格 36,300円(税別) 39,930円(税込)
●1ケース6個入り

適合パイプ　φ150mm

### SSFW150A10M
■希望小売価格 40,700円(税別) 44,770円(税込)
●1ケース4個入り

## 給気専用　防音形パイプフード

○色:シルバー
●材質:ステンレス製
●防音形(防音材付)
●道路わき等の騒音の高い所での使用に適しています
●防虫アミ付(10メッシュ)

図面 P32

適合パイプ　φ100mm

### SSRW100A10M
■希望小売価格 14,200円(税別) 15,620円(税込)
●1ケース8個入り

適合パイプ　φ150mm

### SSRW150A10M
■希望小売価格 20,700円(税別) 22,770円(税込)
●1ケース6個入り

## 換気扇用ウェザーカバー

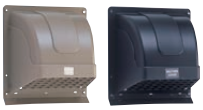

開口寸法　175mm角※
15cm換気扇用(羽根径)

### WK-15W【ホワイト】
○JAN:4937819102204

### WK-15B【ブラウン】
○JAN:4937819102303

### WK-15K【ブラック】
○JAN:4937819102174

■希望小売価格 2,600円(税別) 2,860円(税込)

格子付　●材質:樹脂製　●色:ホワイト、ブラウン、ブラック　●1ケース12台入り

※開口寸法が150mm×200mmの換気扇にも取り付けられます。

図面 P31

開口寸法　250mm角
20cm換気扇用(羽根径)

### WK-20W【ホワイト】
○JAN:4937819102112

### WK-20B【ブラウン】
○JAN:4937819102129

### WK-20K【ブラック】
○JAN:4937819102150

■希望小売価格 2,900円(税別) 3,190円(税込)

格子付　●材質:樹脂製　●色:ホワイト、ブラウン、ブラック　●1ケース12台入り

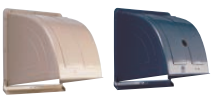

開口寸法　350mm角
30cm換気扇用(羽根径)

### K-30【アイボリー】
○JAN:4937819102181

### K-30RB【ライトブラウン】
○JAN:4937819102488

### K-30BK【ブラック】
○JAN:4937819102495

■希望小売価格 6,300円(税別) 6,930円(税込)

格子なし　●材質:樹脂製　●色:アイボリー、ライトブラウン、ブラック
●1ケース10台入り

図面 P31

開口寸法　300mm角
25cm換気扇用(羽根径)

### WK-25W【ホワイト】
○JAN:4937819102136

### WK-25B【ブラウン】
○JAN:4937819102143

### WK-25K【ブラック】
○JAN:4937819102167

■希望小売価格 3,200円(税別) 3,520円(税込)

格子付　●材質:樹脂製　●色:ホワイト、ブラウン、ブラック　●1ケース12台入り

図面 P31

※適合する換気扇は、P6換気扇取り替えの際の目安を参照

## パイプ部品

### 傾斜パイプスリーブ

適合パイプ φ75mm

**PSFP-75-132**

■希望小売価格 1,900円(税別) 2,090円(税込)

○JAN:4937819149414

**PSFP-75-148**

■希望小売価格 2,000円(税別) 2,200円(税込)

○JAN:4937819149438

●材質:樹脂製 ●水滴逆流防止リブ付き
●フランジ付 ●1ケース24個入り

図面 P34

適合パイプ φ100mm

**PSFP-100-132**

■希望小売価格 2,000円(税別) 2,200円(税込)

○JAN:4937819149216

**PSFP-100-148**

■希望小売価格 2,100円(税別) 2,310円(税込)

○JAN:4937819149230

●材質:樹脂製 ●水滴逆流防止リブ付き
●フランジ付 ●1ケース24個入り

図面 P34

適合パイプ φ150mm

**PSFP-150-132**

■希望小売価格 2,200円(税別) 2,420円(税込)

○JAN:4937819149315

**PSFP-150-148**

■希望小売価格 2,500円(税別) 2,750円(税込)

○JAN:4937819149339

●材質:樹脂製 ●水滴逆流防止リブ付き
●フランジ付 ●1ケース24個入り

図面 P34

### 不燃パイプスリーブ

適合パイプ φ75mm

**PSFK-75-132**

■希望小売価格 3,800円(税別) 4,180円(税込)

○JAN:4937819149513

**PSFK-75-148**

■希望小売価格 4,000円(税別) 4,400円(税込)

○JAN:4937819149537

●材質:鋼板製 ●1ケース24個入り

図面 P34

適合パイプ φ100mm

**PSFK-100-132**

■希望小売価格 4,000円(税別) 4,400円(税込)

○JAN:4937819149612

**PSFK-100-148**

■希望小売価格 4,200円(税別) 4,620円(税込)

○JAN:4937819149636

●材質:鋼板製 ●1ケース24個入り

図面 P34

適合パイプ φ150mm

**PSFK-150-132**

■希望小売価格 4,400円(税別) 4,840円(税込)

○JAN:4937819149711

**PSFK-150-148**

■希望小売価格 4,900円(税別) 5,390円(税込)

○JAN:4937819149735

**PSFK-150D-186**

■希望小売価格 5,500円(税別) 6,050円(税込)

○JAN:4937819149858

●材質:鋼板製 ●1ケース24個入り

図面 P34

### φ75スリーブキャップ

適合パイプ φ75mm

**SCP-75W**

■希望小売価格 1,100円(税別) 1,210円(税込)

○JAN:4937819149919

●材質:樹脂製
●1ケース60個入り

図面 P34

適合パイプ φ75mm

**SCS-75G**

■希望小売価格 2,200円(税別) 2,420円(税込)

○JAN:4937819149926
○色:ステングレー

●材質:ステンレス製
●1ケース60個入り

図面 P34

### 傾斜パイプスリーブ

適合パイプ φ100mm

**PSFD-100-248**

■希望小売価格 2,800円(税別) 3,080円(税込)

○JAN:4937819149155

●材質:樹脂製
●1ケース12個入り

図面 P34

### φ100台座付傾斜パイプスリーブ

適合パイプ φ100mm

**PSP100-200**

■希望小売価格 3,300円(税別) 3,630円(税込)

○JAN:4937819149117

●材質:樹脂製 ●気密パッキン付き
●最大壁厚200mmまで ●1ケース24個入り

図面 P34

### φ100プラスチック製エルボ管

適合パイプ φ100mm

**TSK-100LP**

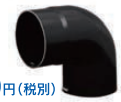

■希望小売価格 2,200円(税別) 2,420円(税込)

○JAN:4937819149018

●材質:ABS樹脂製 ●色:ブラック ●1ケース1個入り

図面 P34

### 塩ビダクトパイプ

適合パイプ φ100mm

**LP100-200**

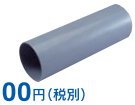

■希望小売価格 1,100円(税別) 1,210円(税込)

●1ケース1本入り

適合パイプ φ150mm

**LP150-200**

■希望小売価格 1,600円(税別) 1,760円(税込)

●1ケース1本入り

図面 P34

### アルミフレキダクト

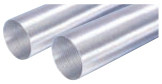

適合パイプ φ100mm

**AFZ100**

■希望小売価格 3,900円(税別) 4,290円(税込)

●1ケース12本入り

適合パイプ φ150mm

**AFZ150**

■希望小売価格 6,400円(税別) 7,040円(税込)

●1ケース9本入り
●材質:アルミニウム製 ●長さ:1～4m

### φ100分岐Y管

適合パイプ φ100mm

**KK-SY100-D2**

■希望小売価格 5,000円(税別) 5,500円(税込)

●材質:亜鉛メッキ鋼板製
●チャッキ弁2個付
●1ケース1台入り

適合パイプ φ100mm

**KK-SY100-D0**

■希望小売価格 4,000円(税別) 4,400円(税込)

●材質:亜鉛メッキ鋼板製
●チャッキ弁無し
●1ケース1台入り

図面 P34

### パイプ継手

適合パイプ φ50mm

**TSK-50PTK**

■希望小売価格 1,100円(税別) 1,210円(税込)

●材質:金属製
●1ケース1個入り

適合パイプ φ100mm

**TSK-100PTK**

■希望小売価格 1,400円(税別) 1,540円(税込)

●材質:金属製
●1ケース1個入り

図面 P34

## スイッチ

### 入切スイッチ

**TSK-D1CR05 (0.5A)**
**TSK-D1CR4 (4A)**

■希望小売価格 5,800円(税別) 6,380円(税込)

●電源入切 ●電源スイッチランプ

図面 P33

**TSK-D1CRK05 (0.5A)**
**TSK-D1CRK4 (4A)**

■希望小売価格 6,200円(税別) 6,820円(税込)

●電源入切 ●電源スイッチランプ ●透明保護カバー

図面 P33

### 入切／強弱スイッチ

**TSK-D2CR05 (0.5A)**
**TSK-D2CR4 (4A)**

■希望小売価格 6,400円(税別) 7,040円(税込)

●電源入切 ●強弱切替 ●電源スイッチランプ

図面 P33

**TSK-D2CRK05 (0.5A)**
**TSK-D2CRK4 (4A)**

■希望小売価格 6,800円(税別) 7,480円(税込)

●電源入切 ●強弱切替 ●電源スイッチランプ
●透明保護カバー

図面 P33

# 天井裏／床下換気扇

## システム配置例

天井裏/床下における換気・かくはん装置の気流イメージ図

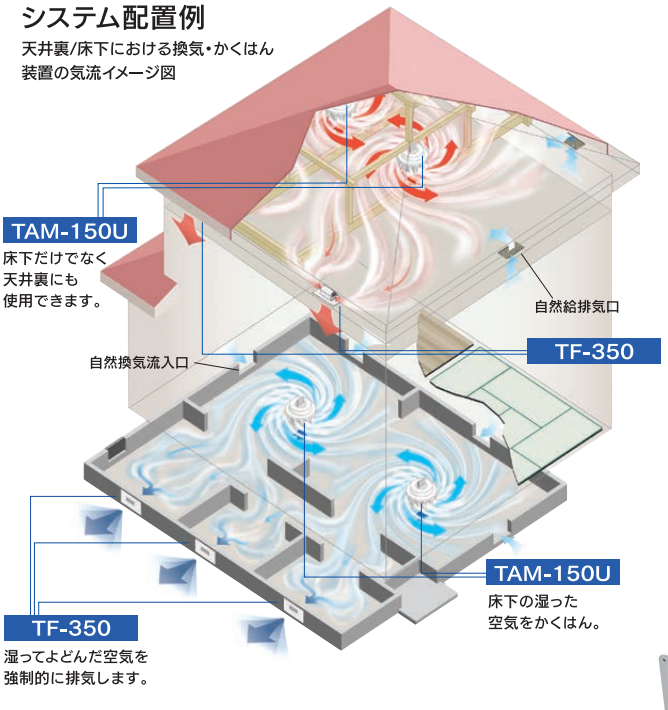

## TF-350S［基本セット］

■オープン価格

○JAN:4937819103201

●本体(TF-350)x3台
●デジタルタイマーx1台

別売品 ワイドパネル(550x230mm)

●パネル:アルミ製／本体:樹脂製
●高静圧シロッコファン
●速結端子接続
※設置場所の面積等により、設置台数が3台を越える場合はTF-350(本体単品1台)を別途ご購入ください。

## TF-350［1台のみ］

■オープン価格

○JAN:4937819103218

●パネル:アルミ製／本体:樹脂製
●高静圧シロッコファン
●電源コード接続
　コード長:約700mm

図面・特性表 P31

デジタルタイマー

## TSK-TY1

■希望小売価格 9,900円(税別) 10,890円(税込)

○JAN:4937819103348

●最大10台まで制御可
●1分～23時間59分(1分単位)設定
●24時間表示　●壁掛けタイプ
●タイマー動作数4動作(ON・OFF各2回ずつ設定可能)
●停電補償期間10年間

工場出荷時に、時刻設定・タイマー運転時間(1日1サイクル)午前10時に入り、午後4時に切れるように設定しております。

図面 P31

### ■床下換気扇(TF-350)の設置方法

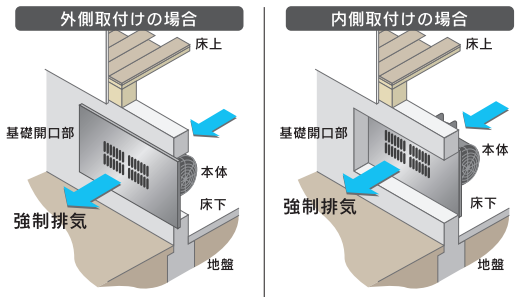


■外側取付開口寸法　タテ 145～200mm　ヨコ 200～400mm

■内側取付開口寸法　タテ 70～200mm　ヨコ 200～400mm

### ■適用床面積の目安と設置台数

| 床面積 | 設置台数 | |
|---|---|---|
| | 天井裏/床下換気扇 | 送風かくはん装置 |
| 100m³(約30坪)まで | 1セット(3台) | 1～2台 |
| 130m³(約40坪)まで | 1セット+1台(計4台) | 2～3台 |
| 130m³(約40坪)以上 | 1セット+2～3台(計5～6台) | 2～4台 |

### ■配線図

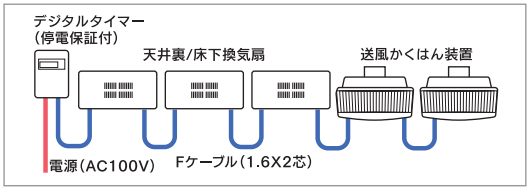


## 360度回転送風かくはん装置　AIR MIX エアーミックス

### 吊り下げタイプ

## TAM-150U

■オープン価格

○JAN:4937819109814

●高静圧シロッコファン
●電源コード接続
　コード長:約700mm
※「天井裏/床下換気扇」のタイマーと連動するか、別売品のデジタルタイマーが必要になります。

図面・特性表 P31

### 据置きタイプ

## TAM-150F

■オープン価格

○JAN:4937819109845

●高静圧シロッコファン
●電源コード接続
　コード長:約700mm
※「天井裏/床下換気扇」のタイマーと連動するか、別売品のデジタルタイマーが必要になります。

図面・特性表 P31

## ■基礎パッキン工法にも最適

換気口のない基礎パッキン工法の床下には、送風かくはん装置(AIR MIX)を用いて床下換気を行えます。

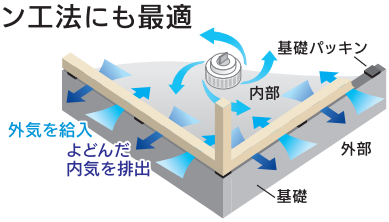

## プロペラファンタイプ　風圧式シャッター（排気）

開口寸法　300mm角

60cm幅
**WAP-60A（G/K/W）**
■オープン価格

75cm幅
**WAP-75A（G/K/W）**
■オープン価格

90cm幅
**WAP-90A（G/K/W）**
■オープン価格

●風量（強弱）2段階切換
●照明付き
●バーリングフィルター付
●風圧式シャッター金属換気扇（25cm）

G：シルバー
K：ブラック
W：ホワイト

図面・特性表 P33

## シロッコファンタイプ　風圧式シャッター（排気）

適合パイプ　φ150mm

60cm幅
**WAS-60A（G/K/W）**
■オープン価格

75cm幅
**WAS-75A（G/K/W）**
■オープン価格

90cm幅
**WAS-90A（G/K/W）**
■オープン価格

●風量（強・弱）2段階切換
●照明付き
●バーリングフィルター付き
●前幕板H200mm付属

G：シルバー
K：ブラック
W：ホワイト

図面・特性表 P33

## プロペラファンタイプ　電動式シャッター（排気）

開口寸法　300mm角

60cm幅
**WAP-61A（G/K/W）**
■オープン価格

75cm幅
**WAP-71A（G/K/W）**
■オープン価格

90cm幅
**WAP-91A（G/K/W）**
■オープン価格

●風量（強弱）2段階切換
●照明付き
●バーリングフィルター付
●フッ素加工電動シャッター金属換気扇（25cm）

G：シルバー
K：ブラック
W：ホワイト

図面・特性表 P33

## シロッコファンタイプ　電動式シャッター（同時給排）

適合パイプ　φ150mm

60cm幅
**WAS-60DE（G/K/W）**
■オープン価格

75cm幅
**WAS-75DE（G/K/W）**
■オープン価格

90cm幅
**WAS-90DE（G/K/W）**
■オープン価格

●風量（強・弱）2段階切換
●照明付き
●バーリングフィルター付き
●前幕板H200mm付属

G：シルバー
K：ブラック
W：ホワイト

図面・特性表 P33

# レンジフード部材

## 組立式フードボックス　25cm金属換気扇用

図面 P33

60cm幅
**WBB-60A（G/K/W）**
■オープン価格

75cm幅
**WBB-75A（G/K/W）**
■オープン価格

70cm幅
**WBB-70A（G/K/W）**
■オープン価格

90cm幅
**WBB-90A（G/K/W）**
■オープン価格

G：シルバー
K：ブラック
W：ホワイト

●バーリングフィルター、幕板は取り付けられません。　●排気3方向パンチングアウト　●フードボックスには必ず金属換気扇をご利用ください。

### ■前・横幕板一覧表

| 品番 | 幕板高さ H (mm) | 前幕板 W=600mm | 前幕板 W=750mm | 前幕板 W=900mm | 横幕板 |
|---|---|---|---|---|---|
| WAS-**A WAP-**A | 100 | WPMF-61 K/W/G | WPMF-71 K/W/G | WPMF-91 K/W/G | WPMC-32510A K/W/G |
| | 200 | WPMF-62 K/W/G | WPMF-72 K/W/G | WPMF-92 K/W/G | WPMC-32520A K/W/G |
| | 300 | WPMF-63 K/W/G | WPMF-73 K/W/G | WPMF-93 K/W/G | WPMC-32530A K/W/G |
| | 400 | WPMF-64 K/W/G | WPMF-74 K/W/G | WPMF-94 K/W/G | WPMC-32540A K/W/G |
| | 500 | WPMF-65 K/W/G | WPMF-75 K/W/G | WPMF-95 K/W/G | WPMC-32550A K/W/G |
| WAS-**DE | 200 | WPMFS-62 K/W/G | WPMFS-72 K/W/G | WPMFS-92 K/W/G | WPMC-32520A K/W/G |
| | 300 | WPMFS-63 K/W/G | WPMFS-73 K/W/G | WPMFS-93 K/W/G | WPMC-32530A K/W/G |
| | 400 | WPMFS-64 K/W/G | WPMFS-74 K/W/G | WPMFS-94 K/W/G | WPMC-32540A K/W/G |
| | 500 | WPMFS-65 K/W/G | WPMFS-75 K/W/G | WPMFS-95 K/W/G | WPMC-32550A K/W/G |

## エルボ

**エルボPL-150**
■オープン価格

図面 P34

## 涼風暖房機

### SDG-1200GBM/SDG-1200GSM

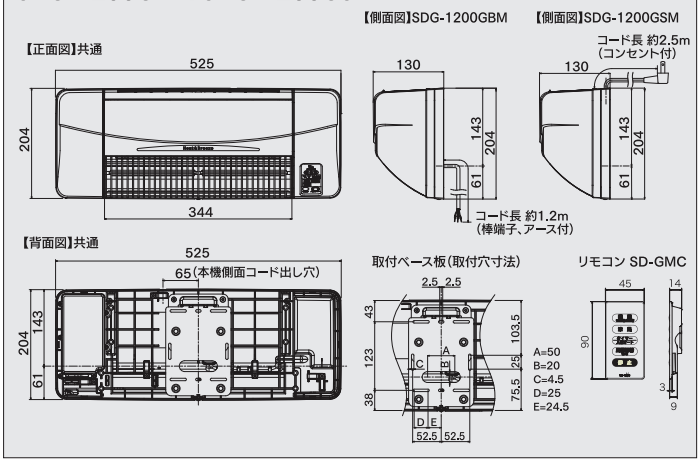


## 浴室換気乾燥暖房機

### BF-961RGC

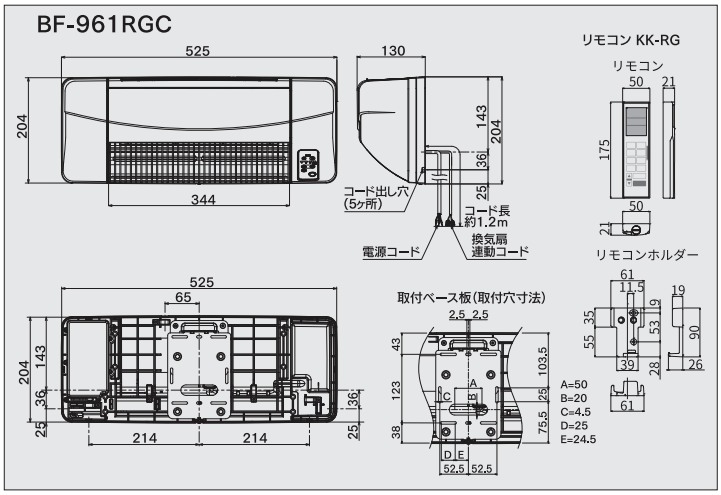


### 涼風暖房機

| 品 名 | | 定格電圧 [V] | 定格周波数 [Hz] | 消費電力 [W] | | 騒音 [dB] | |
|---|---|---|---|---|---|---|---|
| | | | | 強 | 弱 | 強 | 弱 |
| SDG-1200GBM /GSM | 暖房 600W | 100 | 50/60 | 620/620 | 615/615 | 46 | 33 |
| | 暖房 1200W | 100 | 50/60 | 1220/1220 | 1215/1215 | 46 | 33 |
| | 涼風 | 100 | 50/60 | 20/22 | 15/15 | 46 | 33 |

### 浴室換気乾燥暖房機

| 項 目 | | BF-961RGC | |
|---|---|---|---|
| 機 能 | | 強運転時 | 弱運転時 |
| 予備暖房 | 消費電力(W) | 1220/1220 | 1215/1215 |
| | 循環風量(m³/時) | 180/180 | 120/120 |
| | 騒音(dB) | 46/46 | 33/33 |
| 入浴暖房 | 消費電力(W) | 1215/1215 | 615/615 |
| | 循環風量(m³/時) | 120/120 | 120/120 |
| | 騒音(dB) | 33/33 | 33/33 |
| 乾燥 | 消費電力(W) | 1220/1220 ※ | 1215/1215 ※ |
| | 換気風量(m³/時) | ※ | |
| | 循環風量(m³/時) | 180/180 | 120/120 |
| | 騒音(dB) | 46/46 | 33/33 |
| 節電乾燥 | 消費電力(W) | 20/22※1→1220/1220 ※ | 15/15※1→1215/1215 ※ |
| | 換気風量(m³/時) | ※ | |
| | 循環風量(m³/時) | 180/180 | 120/120 |
| | 騒音(dB) | 46/46 | 33/33 |
| 風乾燥 | 消費電力(W) | 20/22 ※ | 15/15 ※ |
| | 換気風量(m³/時) | ※ | |
| | 循環風量(m³/時) | 180/180 | 120/120 |
| | 騒音(dB) | 46/46 | 33/33 |
| 涼風 | 消費電力(W) | 20/22 ※ | 15/15 ※ |
| | 換気風量(m³/時) | ※ | |
| | 循環風量(m³/時) | 180/180 | 120/120 |
| | 騒音(dB) | 46/46 | 33/33 |
| 換気 | 消費電力(W) | ※ | |
| | 循環風量(m³/時) | ※ | |
| | 騒音(dB) | ※ | |
| 24時間換気 | 消費電力(W) | ※ | |
| | 循環風量(m³/時) | ※ | |
| | 騒音(dB) | ※ | |
| 本体質量(kg) | | 約 3.5 | |
| ヒーター形式 | | グラファイトヒーター | |

※連動する換気扇の消費電力・風量・騒音は含みません。

## 浴室換気乾燥暖房機・涼風暖房機　システム部材

外形寸法図(単位:mm)

### KK-HP-A

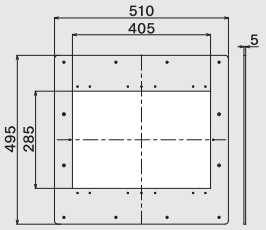

最大開口寸法:435×435mm

### KK-HP-B

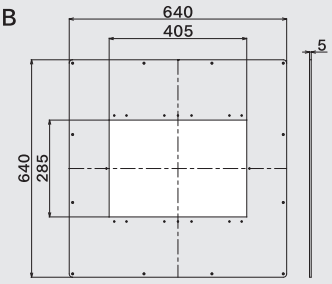

最大開口寸法:600×600mm

### KK-RG-M

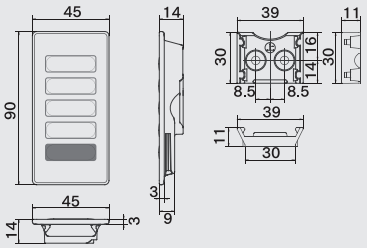

### RD-HG1

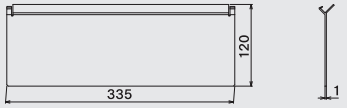

板圧:0.5mm
アルミ材(鏡面仕上げ)

### KK-RP-A

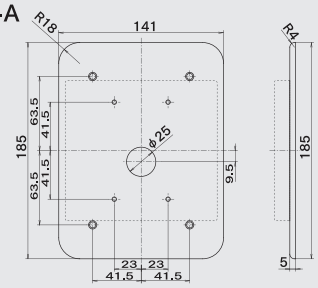

## 浴室換気乾燥暖房機

外形寸法図(単位:mm)

### BF-861RGA

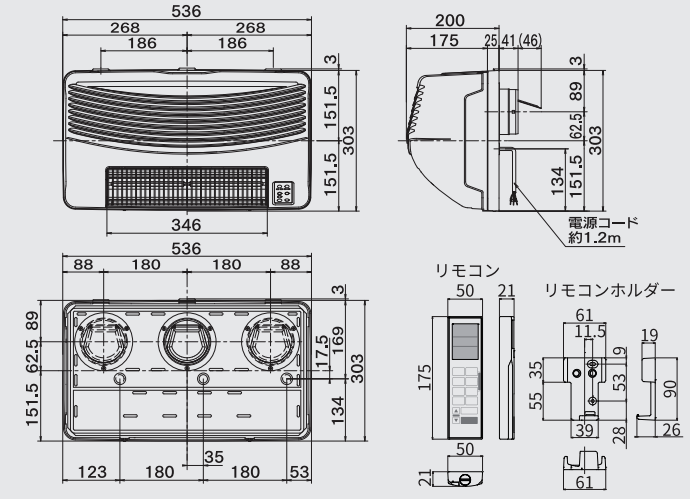


適合パイプ φ100　取付可能開口寸法 角穴:100×100mm～250×480mm 丸穴:φ100～φ250

### BF-261RGA

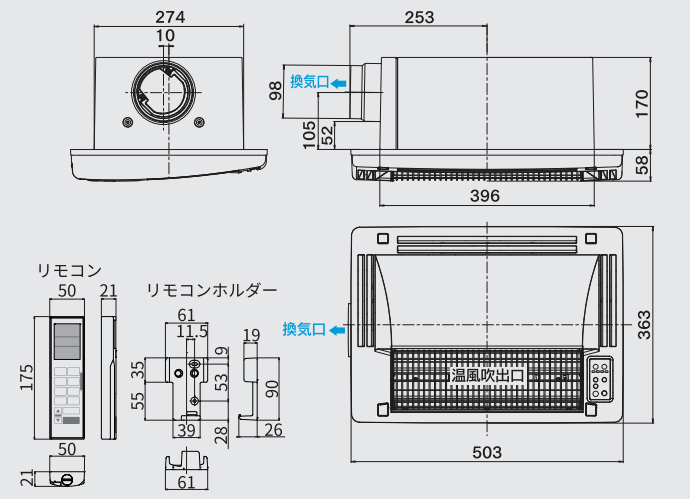


適合パイプ φ100　取付可能開口寸法 角穴:275～300mm×400～425mm

### BF-871RGA2

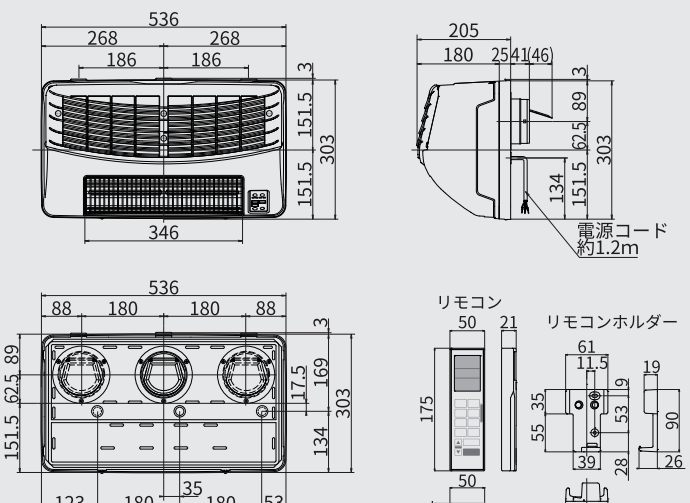


適合パイプ φ100　取付可能開口寸法 角穴:100×100mm～250×480mm 丸穴:φ100～φ250

### BF-271RGA2

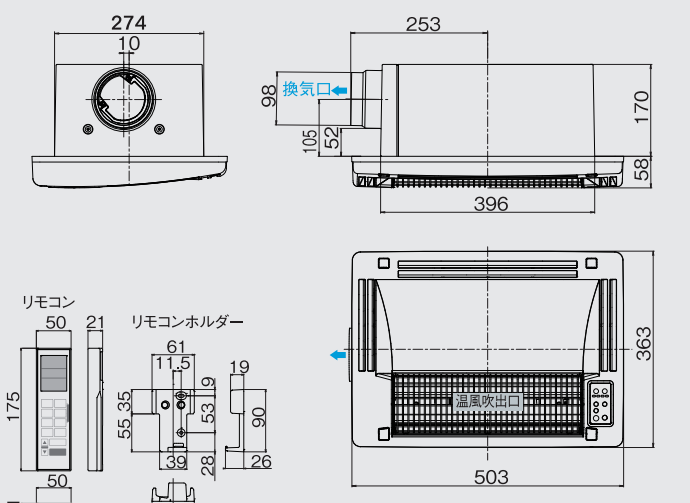


適合パイプ φ100　取付可能開口寸法 角穴:275～300mm×400～425mm

## 浴室換気扇乾燥暖房機

| 機能 | | BF-861RGA | | BF-261RGA | | BF-871RGA2 200V | | BF-271RGA2 200V | | BF-563RGD | |
|---|---|---|---|---|---|---|---|---|---|---|---|
| | | 強運転時 | 弱運転時 | 強運転時 | 弱運転時 | 強運転時 | 弱運転時 | 強運転時 | 弱運転時 | 強運転時 | 弱運転時 |
| 予備暖房 | 消費電力(W) | 1219/1223 | 1213/1213 | 1224/1226 | 1214/1215 | 2400/2400 | 2300/2300 | 2430/2490 | 2300/2320 | 1224/1226 | 1214/1215 |
| | 循環風量(m³/時) | 180/180 | 110/110 | 170/190 | 120/110 | 170/170 | 120/120 | 170/180 | 120/120 | 170/190 | 120/110 |
| | 騒音(dB) | 45/45 | 31/31 | 44/47 | 33/32 | 44/44 | 33/33 | 46/47 | 37/37 | 44/47 | 33/32 |
| 入浴暖房 | 消費電力(W) | 1213/1213 | 613/613 | 1214/1215 | 614/615 | 2300/2300 | 1250/1250 | 2300/2320 | 1240/1250 | 1214/1215 | 614/615 |
| | 循環風量(m³/時) | 110/110 | 110/110 | 120/110 | 120/110 | 120/120 | 120/120 | 120/120 | 120/120 | 120/110 | 120/110 |
| | 騒音(dB) | 31/31 | 31/31 | 33/32 | 33/32 | 33/33 | 33/33 | 37/37 | 37/37 | 33/32 | 33/32 |
| 乾燥 | 消費電力(W) | 1243/1249 | 1232/1231 | 1250/1256 | 1231/1232 | 2400/2400 | 2300/2300 | 2450/2520 | 2330/2340 | 1242/1244 | 1223/1224 |
| | 換気風量(m³/時) | 140/140 | 80/75 | 180/200 | 100/100 | 180/180 | 100/100 | 160/160 | 100/95 | 140/140 | 100/100 |
| | 循環風量(m³/時) | 180/180 | 110/110 | 170/190 | 120/110 | 170/170 | 120/120 | 170/180 | 120/120 | 170/190 | 120/110 |
| | 騒音(dB) | 46/46 | 33/32 | 44/47 | 36/35 | 44/44 | 35/35 | 47/48 | 38/38 | 44/47 | 36/35 |
| 節電乾燥 | 消費電力(W) | 43/49→1243/1249 | 32/31→1232/1231 | 50/56→1250/1256 | 31/32→1231/1232 | 48/55→2400/2400 | 34/34→2300/2300 | 54/71→2450/2520 | 36/37→2330/2340 | 42/44→1242/1244 | 23/24→1223/1224 |
| | 換気風量(m³/時) | 140/140 | 80/75 | 180/200 | 100/100 | 180/180 | 100/100 | 160/160 | 100/95 | 140/140 | 100/100 |
| | 循環風量(m³/時) | 180/180 | 110/110 | 170/190 | 120/110 | 170/170 | 120/120 | 170/180 | 120/120 | 170/190 | 120/110 |
| | 騒音(dB) | 46/46 | 33/32 | 44/47 | 36/35 | 44/44 | 35/35 | 47/48 | 38/38 | 44/47 | 36/35 |
| 風乾燥 | 消費電力(W) | 43/49 | 32/31 | 50/56 | 31/32 | 48/55 | 34/34 | 54/71 | 36/37 | 42/44 | 23/24 |
| | 換気風量(m³/時) | 140/140 | 80/75 | 180/200 | 100/100 | 180/180 | 100/100 | 160/160 | 100/95 | 140/140 | 100/100 |
| | 循環風量(m³/時) | 180/180 | 110/110 | 170/190 | 120/110 | 170/170 | 120/120 | 170/180 | 120/120 | 170/190 | 120/110 |
| | 騒音(dB) | 46/46 | 33/32 | 44/47 | 36/35 | 44/44 | 35/35 | 47/48 | 38/38 | 44/47 | 36/35 |
| 涼風 | 消費電力(W) | 43/49 | 32/31 | 50/56 | 31/32 | 48/55 | 34/34 | 54/71 | 36/37 | 42/44 | 23/24 |
| | 換気風量(m³/時) | 140/140 | 80/75 | 180/200 | 100/100 | 180/180 | 100/100 | 160/160 | 100/95 | 140/140 | 100/100 |
| | 循環風量(m³/時) | 180/180 | 110/110 | 170/190 | 120/110 | 170/170 | 120/120 | 170/180 | 120/120 | 170/190 | 120/110 |
| | 騒音(dB) | 46/46 | 33/32 | 44/47 | 36/35 | 44/44 | 35/35 | 47/48 | 38/38 | 44/47 | 36/35 |
| 換気 | 消費電力(W) | 24/26 | 19/18 | 26/30 | 17/17 | 28/28 | 18/18 | 26/31 | 19/18 | 18/18 | 9/9 |
| | 循環風量(m³/時) | 140/140 | 80/75 | 180/200 | 100/100 | 180/180 | 100/100 | 160/160 | 100/95 | 140/140 | 100/100 |
| | 騒音(dB) | 40/40 | 31/30 | 38/40 | 30/30 | 38/38 | 30/30 | 43/43 | 33/32 | 40/40 | 35/35 |
| 24時間換気 | 消費電力(W) | 19/18 | | 17/17 | | 18/18 | | 19/18 | | 9/9 | |
| | 循環風量(m³/時) | 80/75 | | 100/100 | | 100/100 | | 100/95 | | 100/100 | |
| | 騒音(dB) | 31/30 | | 30/30 | | 30/30 | | 33/32 | | 35/35 | |
| 本体質量(kg) | | 約 7.0 | | 約 6.6 | | 約 7.1 | | 約 7.5 | | 約 7.4 | |
| ヒーター形式 | | グラファイトヒーター | | グラファイトヒーター | | グラファイトヒーター | | グラファイトヒーター | | グラファイトヒーター | |

## 浴室換気乾燥暖房機

外形寸法図(単位:mm)

### BF-563RGD

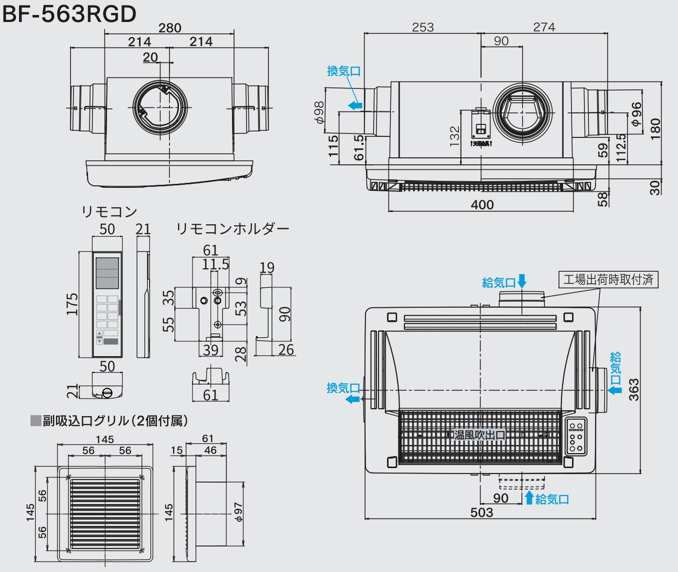


適合パイプ φ100　取付可能開口寸法 角穴280～300mm×400～425mm

### BF-231SJA/BF-231SJA2

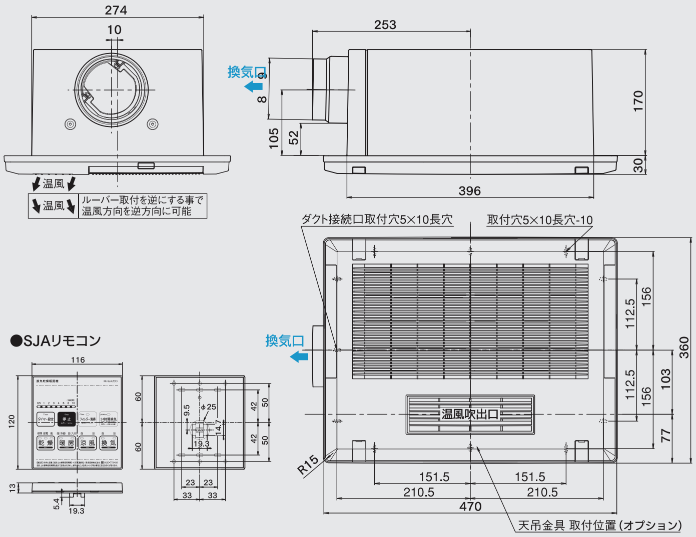


適合パイプ φ100　取付可能開口寸法 275～300×400～425mm

### BF-532SJD/BF-532SJD2

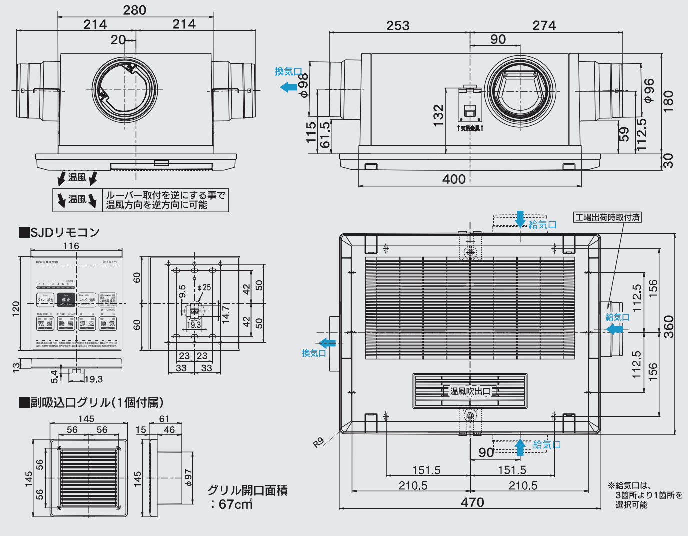


適合パイプ φ100　取付可能開口寸法 280～300×400～425mm

### BF-533SJD/BF-533SJD2

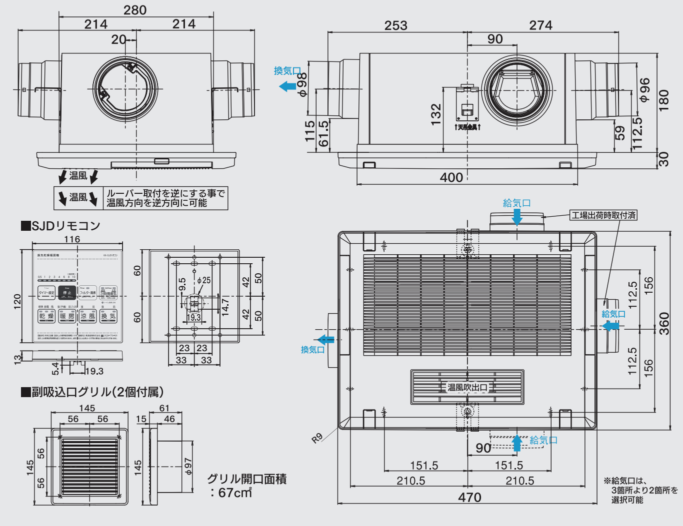


適合パイプ φ100　取付可能開口寸法 280～300×400～425mm

## 浴室換気扇乾燥暖房機

### BF-231SJA

| | | | 標準 | 節電 | 風 |
|---|---|---|---|---|---|
| 機能 | 乾燥 | 消費電力 (W) | 1300/1350 | 50/56→1300/1350 | 50/56 |
| | | 換気風量 (m³/h) | 180/200 | 180/200 | 180/200 |
| | | 循環風量 (m³/h) | 150/160 | 150/160 | 150/160 |
| | | 騒音 (dB) | 42/45 | 42/45 | 42/45 |
| | | | 強運転時 | 弱運転時 | |
| | 暖房 | 消費電力 (W) | 1280/1320 | 1180/1160 | |
| | | 循環風量 (m³/h) | 150/160 | 110/110 | |
| | | 騒音 (dB) | 35/38 | 30/30 | |
| | 涼風 | 消費電力 (W) | 50/56 | 31/32 | |
| | | 換気風量 (m³/h) | 180/200 | 100/100 | |
| | | 循環風量 (m³/h) | 150/160 | 110/110 | |
| | | 騒音 (dB) | 42/45 | 40/42 | |
| | 換気 | 消費電力 (W) | 26/30 | 17/17 | |
| | | 換気風量 (m³/h) | 180/200 | 100/100 | |
| | | 騒音 (dB) | 42/45 | 30/30 | |
| | 24時間換気 | 消費電力 (W) | 17/17 | | |
| | | 換気風量 (m³/h) | 100/100 | | |
| | | 騒音 (dB) | 30/30 | | |
| 新規開口寸法 (mm) | | | 285×400 | | |
| 取付可能開口寸法 (mm) | | | 275～300×400～425 | | |
| 寸法(mm)幅×奥行き×高さ | | | 470×360×200 | | |
| 本体質量 (kg) | | | 約6.1 | | |
| ヒーター方式 | | | 絶縁型PTCセラミック半導体ヒーター | | |
| リモコンコード | | | 5m(付属) | | |

### BF-231SJA2

| | | | 標準 | 節電 | 風 |
|---|---|---|---|---|---|
| 機能 | 乾燥 | 消費電力 (W) | 2200/2400 | 52/62→2200/2400 | 52/62 |
| | | 換気風量 (m³/h) | 180/200 | 180/200 | 180/200 |
| | | 循環風量 (m³/h) | 150/160 | 150/160 | 150/160 |
| | | 騒音 (dB) | 44/47 | 44/47 | 44/47 |
| | | | 強運転時 | 弱運転時 | |
| | 暖房 | 消費電力 (W) | 2170/2370 | 1930/2050 | |
| | | 循環風量 (m³/h) | 150/160 | 110/110 | |
| | | 騒音 (dB) | 40/44 | 38/38 | |
| | 涼風 | 消費電力 (W) | 52/62 | 37/37 | |
| | | 換気風量 (m³/h) | 180/200 | 120/120 | |
| | | 循環風量 (m³/h) | 150/160 | 110/110 | |
| | | 騒音 (dB) | 44/47 | 40/40 | |
| | 換気 | 消費電力 (W) | 28/33 | 20/20 | |
| | | 換気風量 (m³/h) | 180/200 | 120/120 | |
| | | 騒音 (dB) | 42/45 | 32/32 | |
| | 24時間換気 | 消費電力 (W) | 20/20 | | |
| | | 換気風量 (m³/h) | 120/120 | | |
| | | 騒音 (dB) | 32/32 | | |
| 新規開口寸法 (mm) | | | 285×400 | | |
| 取付可能開口寸法 (mm) | | | 275～300×400～425 | | |
| 寸法(mm)幅×奥行き×高さ | | | 470×360×200 | | |
| 本体質量 (kg) | | | 約6.9 | | |
| ヒーター方式 | | | 絶縁型PTCセラミック半導体ヒーター | | |
| リモコンコード | | | 5m(付属) | | |

### BF-532SJD/BF-533SJD

| | | | | | | | | | | | | |
|---|---|---|---|---|---|---|---|---|---|---|---|---|
| | | | 標準 | | | 節電 | | | | | 風 | |
| 機能 | 乾燥 | 消費電力 (W) | 1380/1380 | | | 38/40→1380/1380 | | | | | 38/40 | |
| | | 換気風量 (m³/h) | 140 | | | 140 | | | | | 140 | |
| | | 循環風量 (m³/h) | 160/160 | | | 160/160 | | | | | 160/160 | |
| | | 騒音 (dB) | 42/42 | | | 42/42 | | | | | 42/42 | |
| | | | 強運転時 | | | | | 弱運転時 | | | | |
| | 暖房 | 消費電力 (W) | 1370/1370 | | | | | 1200/1200 | | | | |
| | | 循環風量 (m³/h) | 160/160 | | | | | 110/110 | | | | |
| | | 騒音 (dB) | 38/38 | | | | | 30/30 | | | | |
| | 涼風 | 消費電力 (W) | 38/40 | | | | | 26/26 | | | | |
| | | 換気風量 (m³/h) | 140 | | | | | 100 | | | | |
| | | 循環風量 (m³/h) | 160/160 | | | | | 110/110 | | | | |
| | | 騒音 (dB) | 42/42 | | | | | 33/33 | | | | |
| | 換気 工場出荷時 | 消費電力 (W) | 13/13 | | | | | 7/7 | | | | |
| | | 換気風量 (m³/h) | 140 | | | | | 100 | | | | |
| | | 騒音 (dB) | 38/38 | | | | | 32/32 | | | | |
| | 換気 設定一覧 | 設定(モード) | 1 | [2] | 3 | 4 | 5 | 1 | 2 | [3] | 4 | 5 |
| | | 消費電力 (W) | 9/9 | 13/13 | 18/18 | 25/25 | 34/34 | 4/4 | 5/5 | 7/7 | 9/9 | 13/13 |
| | | 換気風量 (m³/h) | 120 | 140 | 160 | 180 | 200 | 60 | 80 | 100 | 120 | 140 |
| | | 騒音 (dB) | 35/35 | 38/38 | 42/42 | 44/44 | 46/46 | 22/22 | 28/28 | 32/32 | 35/35 | 38/38 |
| | 24時間換気 工場出荷時 | 設定(モード) | 標準 | | | | | 冬季 | | | | |
| | | 消費電力 (W) | 7/7 | | | | | 5/5 | | | | |
| | | 換気風量 (m³/h) | 100 | | | | | 80 | | | | |
| | | 騒音 (dB) | 32/32 | | | | | 28/28 | | | | |
| | 24時間換気 設定一覧 | 設定(モード) | 1 | 2 | 3 | [4] | 5 | 6 | 7 | 8 | | |
| | | 消費電力 (W) | 3/3 | 4/4 | 5/5 | 7/7 | 9/9 | 13/13 | 18/18 | 25/25 | | |
| | | 換気風量 (m³/h) | 40 | 60 | 80 | 100 | 120 | 140 | 160 | 180 | | |
| | | 騒音 (dB) | 18/18 | 22/22 | 28/28 | 32/32 | 35/35 | 38/38 | 42/42 | 44/44 | | |
| 新規開口寸法 (mm) | | | 285×400 | | | | | | | | | |
| 取付可能開口寸法 (mm) | | | 280～300×400～425 | | | | | | | | | |
| 寸法(mm)幅×奥行き×高さ | | | 470×360×210 | | | | | | | | | |
| 本体質量 (kg) | | | 約7.1/7.2 | | | | | | | | | |
| ヒーター方式 | | | 絶縁型PTCセラミックヒーター | | | | | | | | | |
| リモコンコード | | | 5m(付属) | | | | | | | | | |

### BF-532SJD2/BF-533SJD2

| | | | | | | | | | | | | |
|---|---|---|---|---|---|---|---|---|---|---|---|---|
| | | | 標準 | | | 節電 | | | | | 風 | |
| 機能 | 乾燥 | 消費電力 (W) | 2250/2300 | | | 42/51→2250/2300 | | | | | 42/51 | |
| | | 換気風量 (m³/h) | 140 | | | 140 | | | | | 140 | |
| | | 循環風量 (m³/h) | 160/160 | | | 160/160 | | | | | 160/160 | |
| | | 騒音 (dB) | 42/42 | | | 42/42 | | | | | 42/42 | |
| | | | 強運転時 | | | | | 弱運転時 | | | | |
| | 暖房 | 消費電力 (W) | 2220/2260 | | | | | 1950/1950 | | | | |
| | | 循環風量 (m³/h) | 160/160 | | | | | 110/110 | | | | |
| | | 騒音 (dB) | 40/40 | | | | | 32/32 | | | | |
| | 涼風 | 消費電力 (W) | 42/51 | | | | | 26/27 | | | | |
| | | 換気風量 (m³/h) | 140 | | | | | 100 | | | | |
| | | 循環風量 (m³/h) | 160/160 | | | | | 110/110 | | | | |
| | | 騒音 (dB) | 42/42 | | | | | 33/33 | | | | |
| | 換気 工場出荷時 | 消費電力 (W) | 14/14 | | | | | 8/8 | | | | |
| | | 換気風量 (m³/h) | 140 | | | | | 100 | | | | |
| | | 騒音 (dB) | 38/38 | | | | | 32/32 | | | | |
| | 換気 設定一覧 | 設定(モード) | 1 | [2] | 3 | 4 | 5 | 1 | 2 | [3] | 4 | 5 |
| | | 消費電力 (W) | 10/10 | 14/14 | 19/19 | 25/25 | 34/34 | 4/4 | 6/6 | 8/8 | 10/10 | 14/14 |
| | | 換気風量 (m³/h) | 120 | 140 | 160 | 180 | 200 | 60 | 80 | 100 | 120 | 140 |
| | | 騒音 (dB) | 35/35 | 38/38 | 42/42 | 44/44 | 46/46 | 22/22 | 28/28 | 32/32 | 35/35 | 38/38 |
| | 24時間換気 工場出荷時 | 設定(モード) | 標準 | | | | | 冬季 | | | | |
| | | 消費電力 (W) | 8/8 | | | | | 5/5 | | | | |
| | | 換気風量 (m³/h) | 100 | | | | | 80 | | | | |
| | | 騒音 (dB) | 32/32 | | | | | 28/28 | | | | |
| | 24時間換気 設定一覧 | 設定(モード) | 1 | 2 | 3 | [4] | 5 | 6 | 7 | 8 | | |
| | | 消費電力 (W) | 3/3 | 4/4 | 6/6 | 8/8 | 10/10 | 14/14 | 19/19 | 25/25 | | |
| | | 換気風量 (m³/h) | 40 | 60 | 80 | 100 | 120 | 140 | 160 | 180 | | |
| | | 騒音 (dB) | 18/18 | 22/22 | 28/28 | 32/32 | 35/35 | 38/38 | 42/42 | 44/44 | | |
| 新規開口寸法 (mm) | | | 285×400 | | | | | | | | | |
| 取付可能開口寸法 (mm) | | | 280～300×400～425 | | | | | | | | | |
| 寸法(mm)幅×奥行き×高さ | | | 470×360×210 | | | | | | | | | |
| 本体質量 (kg) | | | 約7.3/7.4 | | | | | | | | | |
| ヒーター方式 | | | 絶縁型PTCセラミックヒーター | | | | | | | | | |
| リモコンコード | | | 5m(付属) | | | | | | | | | |

## 一般換気扇

外形寸法図（単位：mm）

### FFB-150/200/250 フィルタータイプ

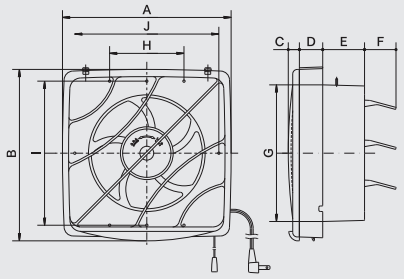


| 機種名 | A | B | C | D | E | F | G | H | I | J | 開口寸法 |
|---|---|---|---|---|---|---|---|---|---|---|---|
| FFB-150 | 248 | 256 | 17 | 32 | 93 | 30 | 170 | | 198 | 195 | 175×175 |
| FFB-200 | 304 | 309 | 20 | 42 | 90 | 53 | 244 | 158 | 263 | | 250×250 |
| FFB-250 | 355 | 362 | 20 | 42 | 90 | 68 | 294 | 160 | 310 | | 300×300 |

※FFB-150は羽根の数、向きが寸法図とは異なります。

開口寸法　175×175・250×250・300×300

### FF-150/200/250 フィルタータイプ

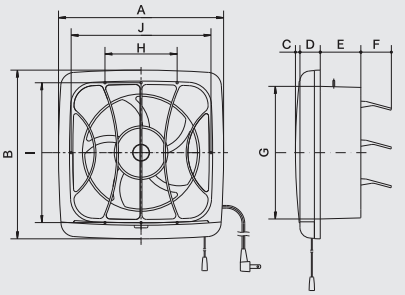


| 機種名 | A | B | C | D | E | F | G | H | I | J | 開口寸法 |
|---|---|---|---|---|---|---|---|---|---|---|---|
| FF-150 | 246 | 255 | 7 | 43 | 93 | 30 | 170 | | 198 | 195 | 175×175 |
| FF-200 | 316 | 324 | 10 | 45 | 90 | 53 | 244 | 158 | 263 | | 250×250 |
| FF-250 | 366 | 374 | 15 | 45 | 90 | 68 | 294 | 160 | 310 | | 300×300 |

※FF-150は羽根の数、向きが寸法図とは異なります。

開口寸法　175×175・250×250・300×300

### FTD-150 オイルパックタイプ

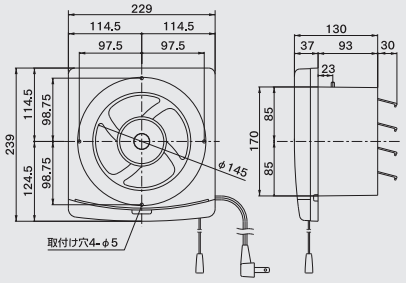


開口寸法　175×175

### FTD-200/250/250ES オイルパックタイプ

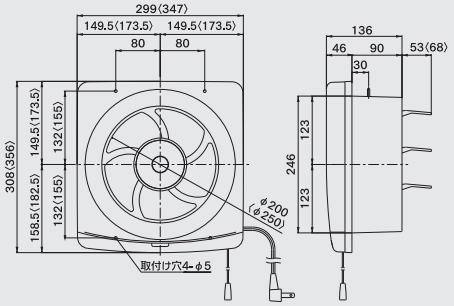


開口寸法　250×250・〈300×300〉

※ESは、スイッチひきひもなし
※〈 〉…FTD-250

### FT-200/250/300 オイルポケットタイプ

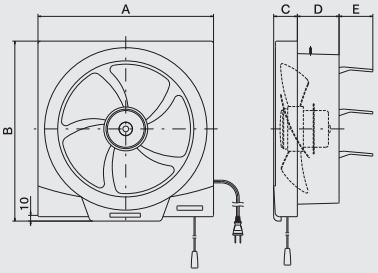


| 機種名 | A | B | C | D | E | 開口寸法 |
|---|---|---|---|---|---|---|
| FT-200 | 297 | 307 | 48 | 90 | 53 | 250×250 |
| FT-250 | 345 | 355 | 48 | 90 | 68 | 300×300 |
| FT-300 | 400 | 410 | 50 | 95 | 79 | 350×350 |

開口寸法　250×250・300×300・350×350

※ESは、スイッチひきひもなし

## 一般換気扇

| 品　名 | 定格電圧 [V] | 定格周波数 [Hz] | 消費電力 [W] | 風量 [m³/H] | 騒音 [dB] | 重量 [kg] | シャッター型式 |
|---|---|---|---|---|---|---|---|
| FFB-150 | 100 | 50 | 13 | 220 | 38 | 1.5 | 連動式 |
| | | 60 | 14 | 220 | 38 | | |
| FFB-200 | 100 | 50 | 17 | 432 | 43 | 2.3 | 連動式 |
| | | 60 | 20 | 420 | 41 | | |
| FFB-250 | 100 | 50 | 25 | 660 | 44 | 2.7 | 連動式 |
| | | 60 | 27 | 650 | 42 | | |
| FFB-250ES | 100 | 50 | 25 | 660 | 44 | 2.7 | 電気式 |
| | | 60 | 27 | 650 | 42 | | |
| FF-150 | 100 | 50 | 13 | 200 | 28 | 1.5 | 連動式 |
| | | 60 | 14 | 230 | 29 | | |
| FF-200 | 100 | 50 | 17 | 432 | 43 | 2.3 | 連動式 |
| | | 60 | 20 | 420 | 41 | | |
| FF-250 | 100 | 50 | 25 | 660 | 44 | 2.7 | 連動式 |
| | | 60 | 27 | 650 | 42 | | |
| FTD-150 | 100 | 50 | 13 | 270 | 36 | 1.5 | 連動式 |
| | | 60 | 14 | 270 | 36 | | |
| FTD-200 | 100 | 50 | 18 | 520 | 41 | 1.9 | 連動式 |
| | | 60 | 22 | 500 | 40 | | |
| FTD-250 | 100 | 50 | 25 | 810 | 41 | 2.1 | 連動式 |
| | | 60 | 27 | 790 | 40 | | |
| FTD-250ES | 100 | 50 | 25 | 810 | 41 | 2.1 | 電気式 |
| | | 60 | 27 | 790 | 40 | | |

| 品　名 | 定格電圧 [V] | 定格周波数 [Hz] | 消費電力 [W] | 風量 [m³/H] | 騒音 [dB] | 重量 [kg] | シャッター型式 |
|---|---|---|---|---|---|---|---|
| FT-200 | 100 | 50 | 18 | 520 | 41 | 1.9 | 連動式 |
| | | 60 | 22 | 500 | 40 | | |
| FT-250 | 100 | 50 | 25 | 810 | 41 | 2.1 | 連動式 |
| | | 60 | 27 | 790 | 40 | | |
| FT-300 | 100 | 50 | 29.5 | 1000 | 41 | 2.4 | 連動式 |
| | | 60 | 31.5 | 1000 | 40 | | |

## 一般換気扇・居間用換気扇

外形寸法図(単位:mm)

### TM-225N

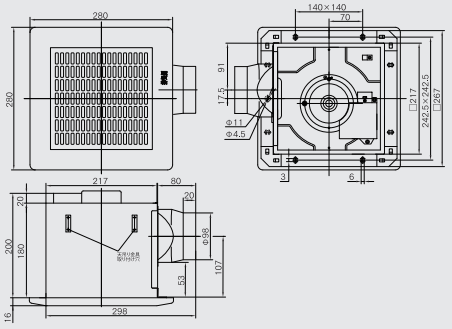

適合パイプ φ100　開口寸法 225×225

### TM-240N

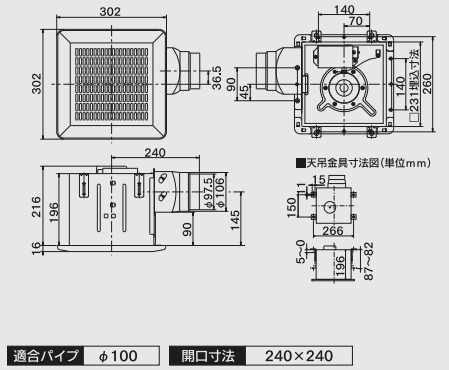


適合パイプ φ100　開口寸法 240×240

### TM-270N

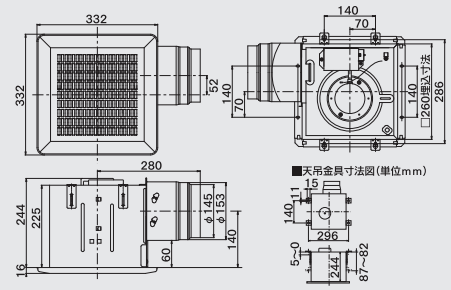


適合パイプ φ150　開口寸法 270×270

### TM-270N-100

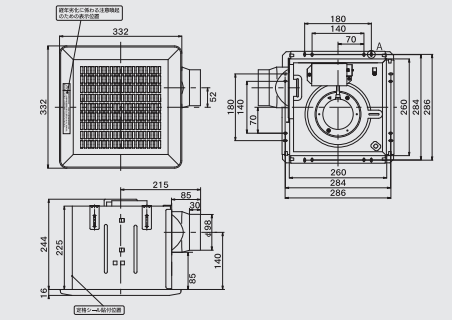

適合パイプ φ100　開口寸法 270×270

### TS-100

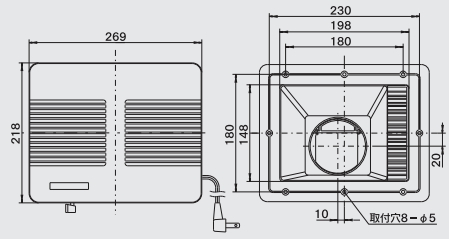


適合パイプ φ75　開口寸法 150×200

### TS-150W

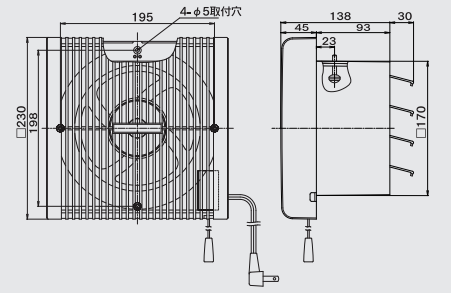


### TS-200

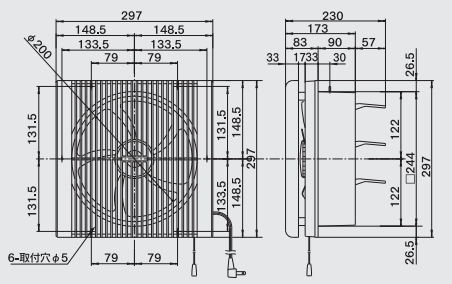


開口寸法 250×250

### TS-250/250ES

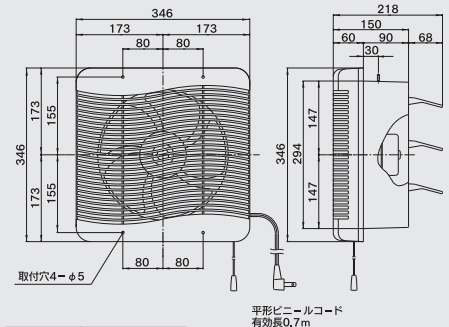


開口寸法 300×300

※ESは、スイッチひきひもなし

## 一般換気扇

| 品 名 | 定格電圧 [V] | 定格周波数 [Hz] | 消費電力 [W] | 風量 [m³/H] | 騒音 [dB] | 重量 [kg] | シャッター型式 |
|---|---|---|---|---|---|---|---|
| TM-225N | 100 | 50 | 21 | 170 | 38 | 3.9 | 風圧式 |
| | | 60 | 23 | 160 | 36 | | |
| TM-240N | 100 | 50 | 25 | 215 | 36 | 4.6 | 風圧式 |
| | | 60 | 28 | 205 | 35 | | |
| TM-270N | 100 | 50 | 37 | 315 | 37 | 5.6 | 風圧式 |
| | | 60 | 39 | 305 | 36 | | |
| TM-270N-100 | 100 | 50 | 35 | 252 | 36 | 5.5 | 風圧式 |
| | | 60 | 38 | 245 | 35 | | |
| TS-150W | 100 | 50 | 13 | 230 | 39 | 1.5 | 連動式 |
| | | 60 | 14 | 230 | 39 | | |
| TS-200 W/B/G | 100 | 50 | 17 | 498 | 43 | 2.3 | 連動式 |
| | | 60 | 19 | 480 | 43 | | |
| TS-250W/B | 100 | 50 | 22 | 750 | 41 | 2.5 | 連動式 |
| | | 60 | 22 | 732 | 40 | | |
| TS-250ES W/B | 100 | 50 | 22 | 750 | 41 | 2.5 | 電気式 |
| | | 60 | 22 | 732 | 40 | | |
| TS-100 | 100 | 50 | 15 | 70 | 37 | 1.5 | 風圧式 |
| | | 60 | 13.7 | 64 | 34 | | |

## 窓用換気扇

外形寸法図(単位:mm)

### FMT-200SM

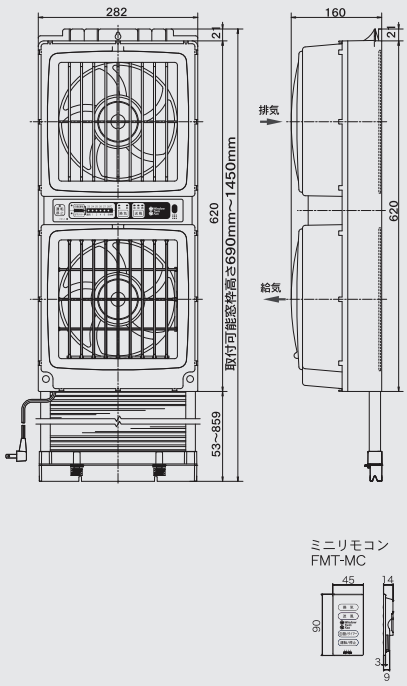


### FMT-200P

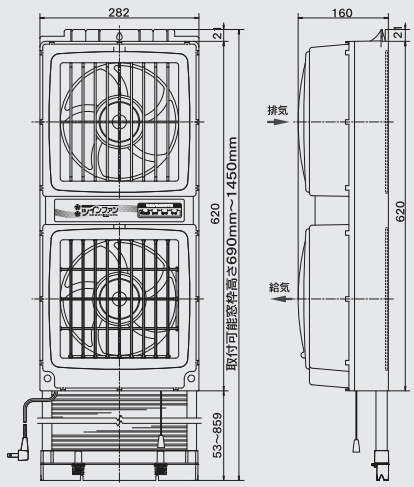


### FM-200HN

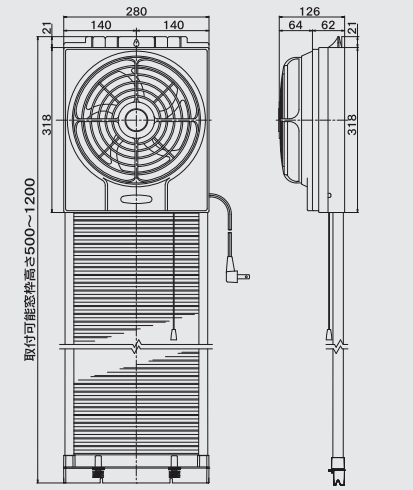


### 窓用換気扇

| 品 名 | | 定格電圧 [V] | 定格周波数 [Hz] | 消費電力 [W] | 風量 [m³/H] | 騒音 [dB] | 重量 [kg] | シャッター型式 |
|---|---|---|---|---|---|---|---|---|
| FMT-200SM | 給気(送風) | 100 | 50/60 | 強 18/21 | 460 | 38 | 4.7 | なし |
| | | | | 弱 12/15 | 350 | 34 | | |
| | | | | 微 9/12 | 240 | 28 | | |
| | 排気 | 100 | 50/60 | 強 19/22 | 460 | 40 | | |
| | | | | 弱 12/14 | 280 | 29 | | |
| FMT-200P | 給気(送風) | 100 | 50 | 15 | 350 | 34 | 4.3 | なし |
| | | | 60 | 15.5 | | | | |
| | 排気 | 100 | 50 | 15 | 280 | 29 | | |
| | | | 60 | 15.5 | | | | |
| FMT-200HN | | 100 | 50 | 15 | 500 | 40 | 1.9 | なし |
| | | | 60 | 17 | 510 | 42 | | |

## 浴室用換気扇

外形寸法図(単位:mm)

### TK-120H

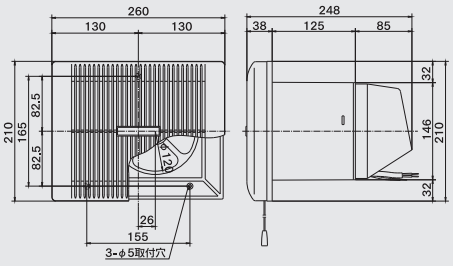


開口寸法 150×200

### TK-220D

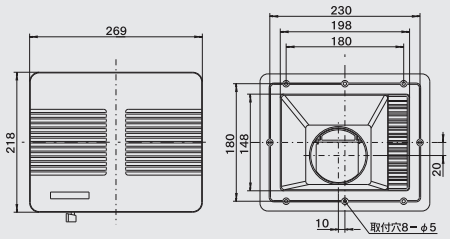


適合パイプ φ75　開口寸法 150×200

### TK-210

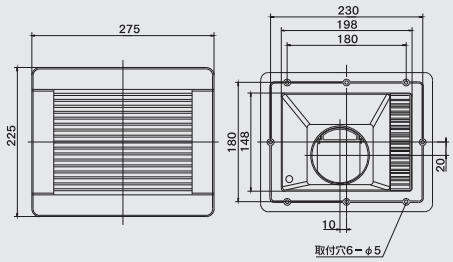


適合パイプ φ75　開口寸法 150×200

### TK-18

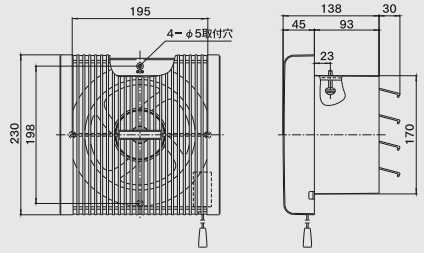


開口寸法 175×175

### 浴室用換気扇

| 品 名 | 定格電圧 [V] | 定格周波数 [Hz] | 消費電力 [W] | 風量 [m³/H] | 騒音 [dB] | 重量 [kg] | シャッター型式 |
|---|---|---|---|---|---|---|---|
| TK-120H | 100 | 50 | 15 | 130 | 42 | 1.8 | なし |
| | | 60 | 14 | 115 | 40 | | |
| TK-220D | 100 | 50 | 15 | 61 | 43 | 1.7 | 風圧式 |
| | | 60 | 14 | 68 | 45 | | |
| TK-210 | 100 | 50 | 15 | 70 | 37 | 1.5 | 風圧式 |
| | | 60 | 13.7 | 64 | 34 | | |
| TK-18 | 100 | 50 | 13 | 230 | 39 | 1.5 | 連動式 |
| | | 60 | 14 | 230 | 39 | | |

## 天井用換気扇

外形寸法図（単位：mm）

### TK-180NS

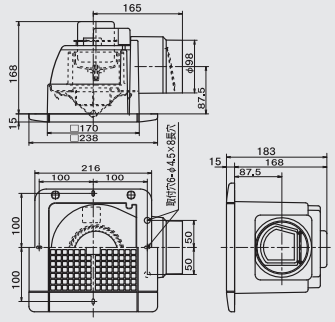


適合パイプ φ100　開口寸法 175角

### TK-181NS

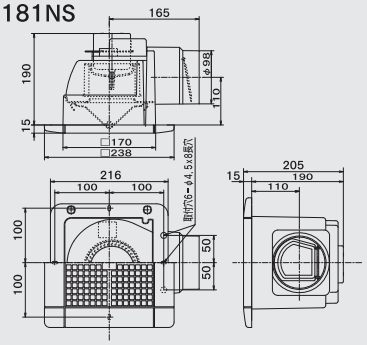


適合パイプ φ100　開口寸法 175角

### TK-180NLS

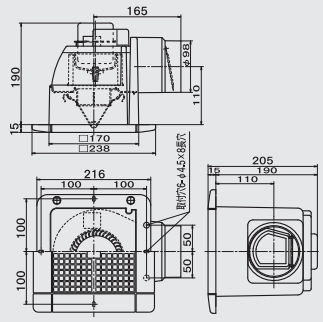


適合パイプ φ100　開口寸法 175角

### TK-180MS

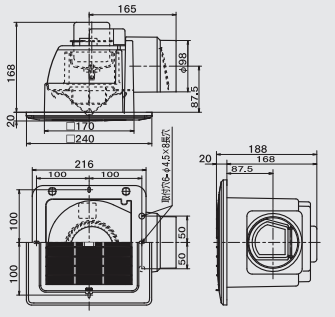


適合パイプ φ100　開口寸法 175角

### TK-180MLS

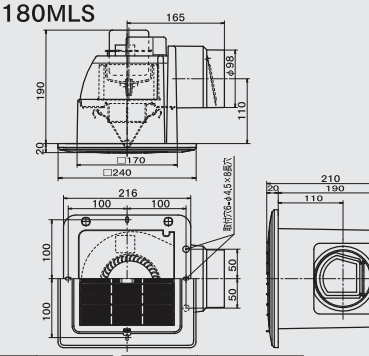


適合パイプ φ100　開口寸法 175角

### TK-180FS

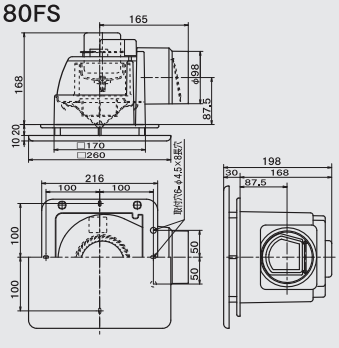


適合パイプ φ100　開口寸法 175角

### TK-180KS

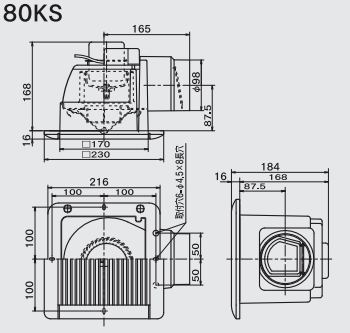


適合パイプ φ100　開口寸法 175角

### TK-181KS

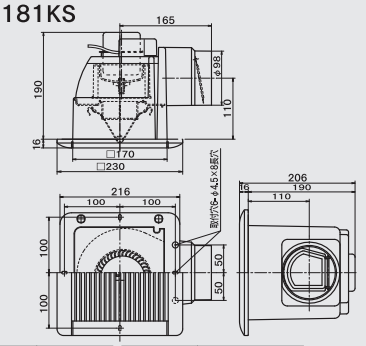


適合パイプ φ100　開口寸法 175角

## 天井用換気扇

| 品　名 | 定格電圧 [V] | 定格周波数 [Hz] | 消費電力 [W] | 風量 [m³/H] | 騒音 [dB] | 重量 [kg] | シャッター型式 |
|---|---|---|---|---|---|---|---|
| TK-180NS | 100 | 50 | 8 | 94 | 30 | 1.3 | 風圧式 |
| | | 60 | 9 | 96 | 30 | | |
| TK-181NS | 100 | 50 | 8 | 94 | 30 | 1.3 | 風圧式 |
| | | 60 | 9 | 96 | 30 | | |
| TK-180NLS | 100 | 50 | 強 8 弱 3 | 強 94 弱 54 | 強 30 弱 20 | 1.3 | 風圧式 |
| | | 60 | 強 9 弱 4 | 強 96 弱 58 | 強 30 弱 21 | | |
| TK-180MS | 100 | 50 | 8 | 94 | 30 | 1.3 | 風圧式 |
| | | 60 | 9 | 96 | 30 | | |
| TK-180MLS | 100 | 50 | 強 8 弱 3 | 強 94 弱 54 | 強 30 弱 20 | 1.3 | 風圧式 |
| | | 60 | 強 9 弱 4 | 強 96 弱 58 | 強 30 弱 21 | | |
| TK-180KS | 100 | 50 | 8 | 94 | 30 | 1.3 | 風圧式 |
| | | 60 | 9 | 96 | 30 | | |
| TK-181KS | 100 | 50 | 8 | 94 | 30 | 1.3 | 風圧式 |
| | | 60 | 9 | 96 | 30 | | |
| TK-180FS | 100 | 50 | 8 | 94 | 30 | 1.3 | 風圧式 |
| | | 60 | 9 | 96 | 30 | | |

## 天井用換気扇

外形寸法図（単位：mm）

### TK-205NS

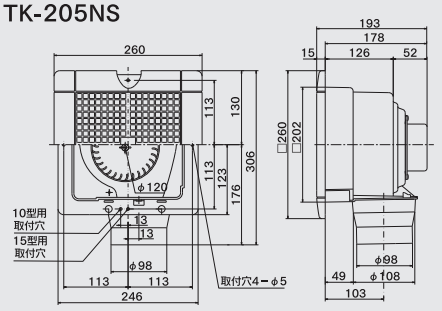


適合パイプ φ100　開口寸法 205～215角

### TK-205FS

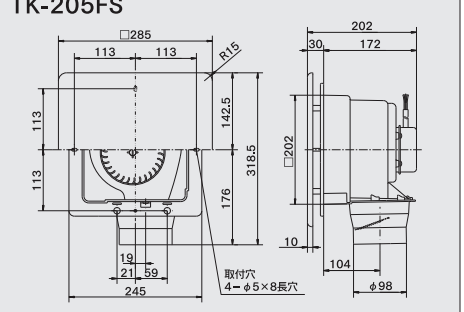


適合パイプ φ100　開口寸法 205～215角

### TK-225RN

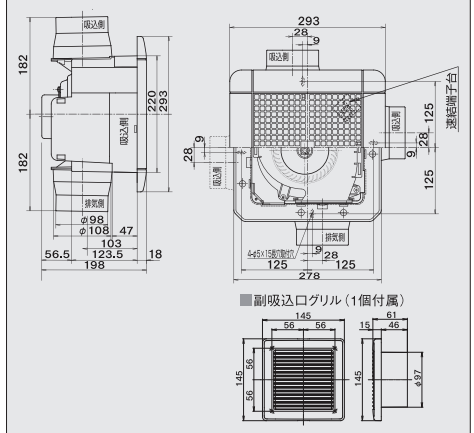


適合パイプ φ100　開口寸法 225～240角

### TK-240/240V

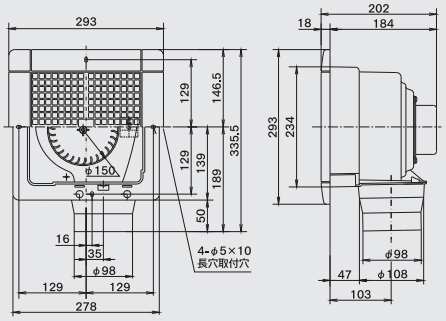


適合パイプ φ100　開口寸法 240角

### TK-240DX

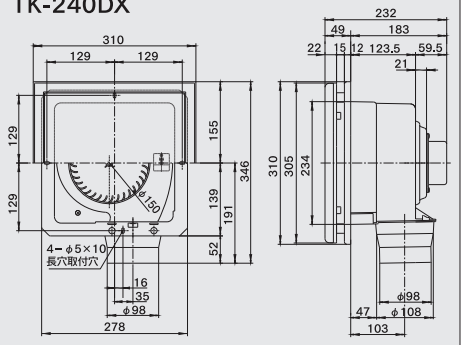


適合パイプ φ100　開口寸法 240角

### TK-225R1L

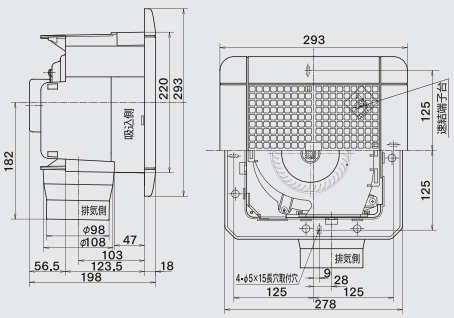


適合パイプ φ100　開口寸法 225～240角

### TK-225R2L

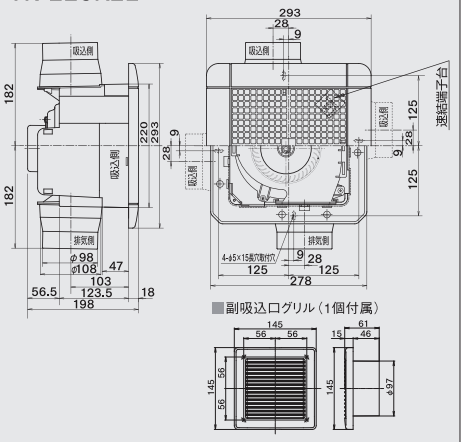


適合パイプ φ100　開口寸法 225～240角

### TK-225R3L

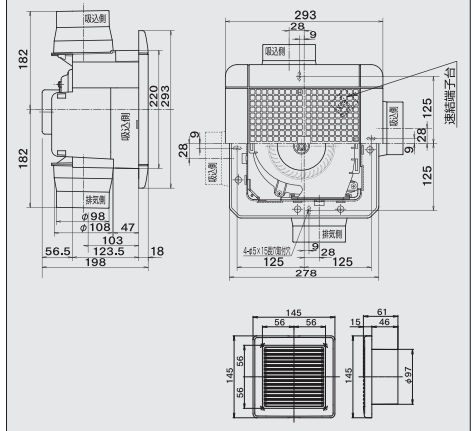


適合パイプ φ100　開口寸法 225～240角

## 天井用換気扇

| 品　名 | 定格電圧 [V] | 定格周波数 [Hz] | 消費電力 [W] | 風量 [m³/H] | 騒音 [dB] | 重量 [kg] | シャッター型式 |
|---|---|---|---|---|---|---|---|
| TK-205NS | 100 | 50 | 8 | 105 | 37 | 1.9 | 風圧式 |
| | | 60 | 9 | 110 | 37 | | |
| TK-205FS | 100 | 50 | 8 | 105 | 36 | 1.9 | 風圧式 |
| | | 60 | 9 | 110 | 36 | | |
| TK-240/240V | 100 | 50 | 18 | 170 | 41 | 1.8 | 風圧式 |
| | | 60 | 19 | 160 | 40 | | |
| TK-240DX | 100 | 50 | 18 | 170 | 39 | 1.8 | 風圧式 |
| | | 60 | 19 | 160 | 39 | | |
| TK-225RN | 100 | 50 | 15 | 170 | 40 | 2.4 | 風圧式 |
| | | 60 | 17 | 180 | 41 | | |
| TK-225R1L | 100 | 50 | 強 15 弱 11 | 強 170 弱 90 | 強 40 弱 29 | 2.3 | 風圧式 |
| | | 60 | 強 17 弱 11 | 強 180 弱 80 | 強 41 弱 27 | | |
| TK-225R2L | 100 | 50 | 強 15 弱 11 | 強 170 弱 90 | 強 40 弱 29 | 2.4 | 風圧式 |
| | | 60 | 強 17 弱 11 | 強 180 弱 80 | 強 41 弱 27 | | |
| TK-225R3L | 100 | 50 | 強 15 弱 11 | 強 170 弱 90 | 強 40 弱 29 | 2.5 | 風圧式 |
| | | 60 | 強 17 弱 11 | 強 180 弱 80 | 強 41 弱 27 | | |

## 天井用換気扇

外形寸法図(単位:mm)

### TK-265R1L

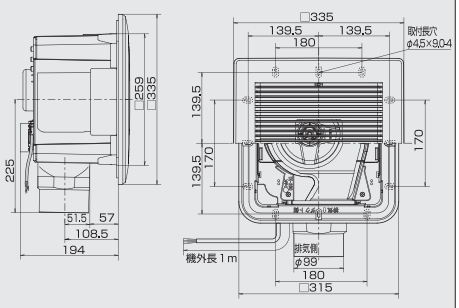


適合パイプ φ100　開口寸法 260～280角

### TK-265R2L

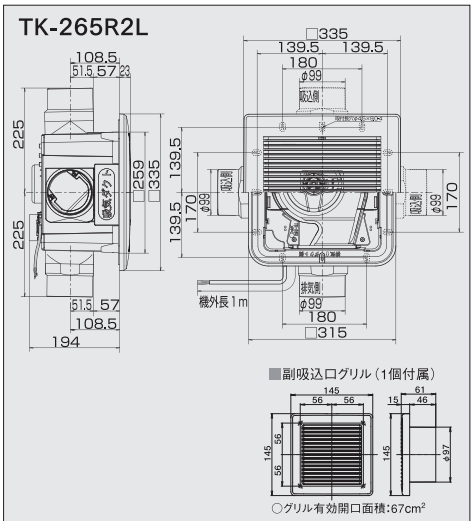


適合パイプ φ100　開口寸法 260～280角

### TK-265R3L

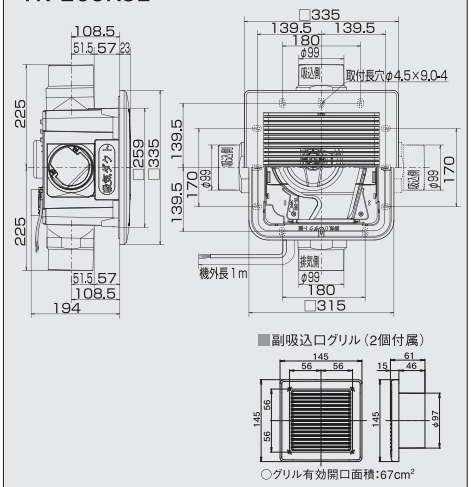


適合パイプ φ100　開口寸法 260～280角

### TK-265T3L

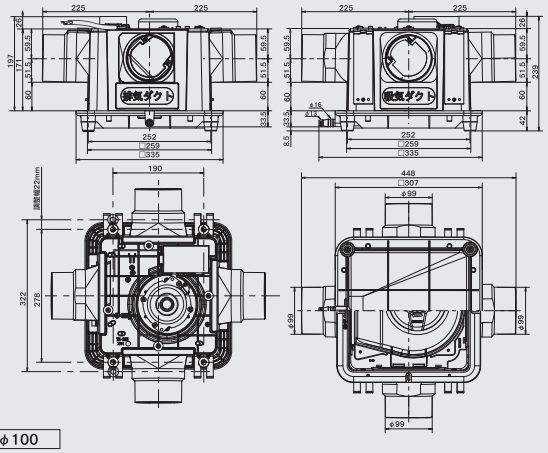


適合パイプ φ100

### TM-270PW/270PB

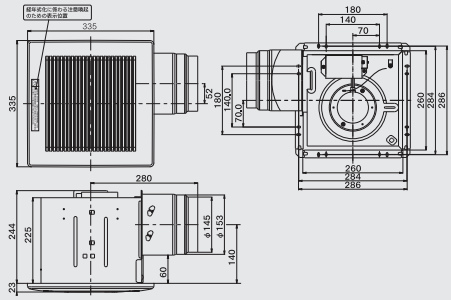


適合パイプ φ150　開口寸法 270角

## 天井用換気扇

| 品 名 | 定格電圧 [V] | 定格周波数 [Hz] | 消費電力 [W] | 風量 [m³/H] | 騒音 [dB] | 重量 [kg] | シャッター型式 |
|---|---|---|---|---|---|---|---|
| TK-265R1L | 100 | 50 | 強 20 弱 15 | 強 200 弱 130 | 強 37 弱 27 | 2.8 | 風圧式 |
| | | 60 | 強 23 弱 15 | 強 200 弱 130 | 強 37 弱 27 | | |
| TK-265R2L | 100 | 50 | 強 20 弱 15 | 強 200 弱 130 | 強 37 弱 27 | 2.9 | 風圧式 |
| | | 60 | 強 23 弱 15 | 強 200 弱 130 | 強 37 弱 27 | | |
| TK-265R3L | 100 | 50 | 強 20 弱 15 | 強 200 弱 130 | 強 37 弱 27 | 3.0 | 風圧式 |
| | | 60 | 強 23 弱 15 | 強 200 弱 130 | 強 37 弱 27 | | |
| TK-265T3L | 100 | 50 | 強 20 弱 15 | 強 200 弱 130 | 強 37 弱 27 | 3.0 | 風圧式 |
| | | 60 | 強 23 弱 15 | 強 200 弱 130 | 強 37 弱 27 | | |
| TM-270PW/PB | 100 | 50 | 37 | 315 | 37 | 5.4 | 風圧式 |
| | | 60 | 39 | 305 | 36 | | |

## 自然給気レジスター

外形寸法図(単位:mm)

### KRFD-100F/FK/FC/FCK/FH/FHK

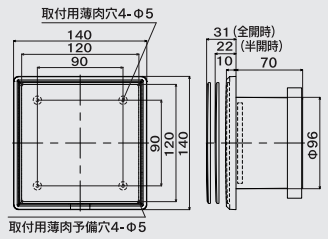


適合パイプ φ100

### KRFD-100F/FK/FC/FCK/FH/FHK

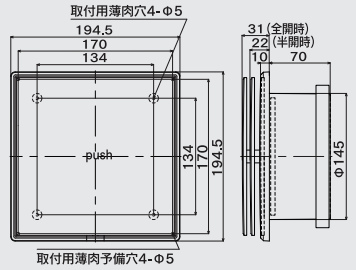


適合パイプ φ150

### KRFD-150PF

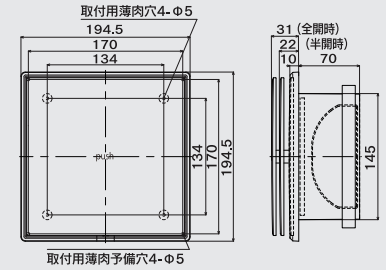


適合パイプ φ150

### KRFC-100F/FB/FK/FC/FCB/FCK/FH/FHB/FHK

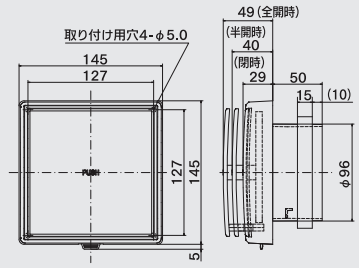


適合パイプ φ100

### KRFC-150F/FB/FK/FC/FCB/FCK/FH/FHB/FHK

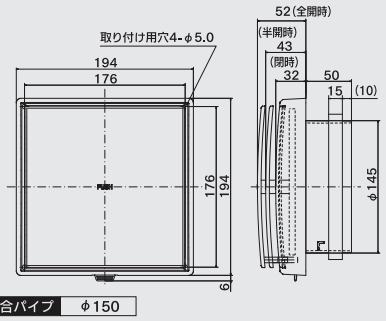


適合パイプ φ150

### KRFC-150PF

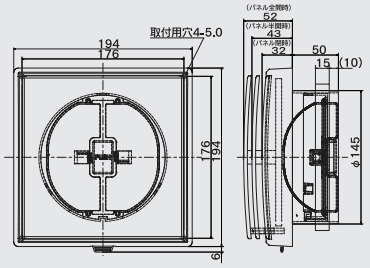


適合パイプ φ150

## パイプ用ファン

外形寸法図(単位:mm)

### PFS2-100

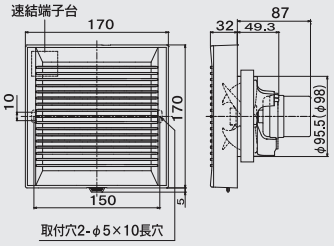


適合パイプ φ100

### PFS2-100A/A(K)

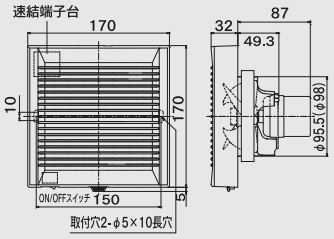


適合パイプ φ100

### PFS2-100AF

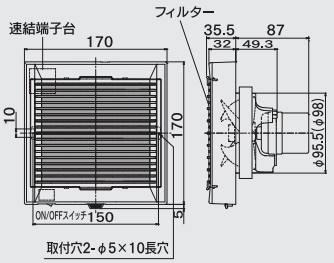


適合パイプ φ100

### PFS2-100AH1/AH1(K)

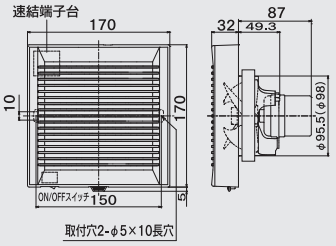


適合パイプ φ100

### PFS2-100PS

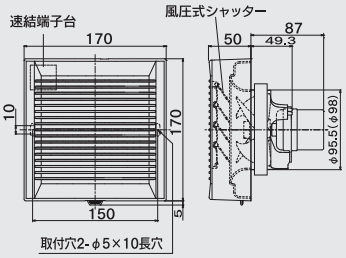


適合パイプ φ100

### PFS2 -100G

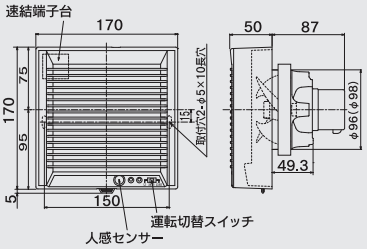


適合パイプ φ100

### PFS2-100GL

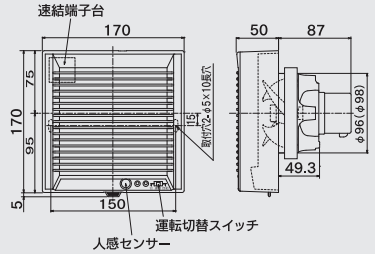


適合パイプ φ100

### PFS2-100GS

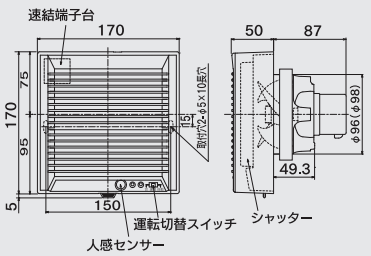


適合パイプ φ100

### PFS2-100S

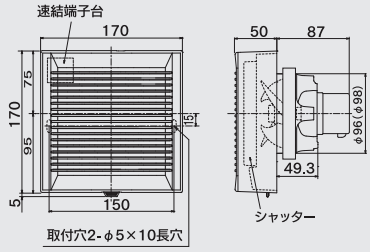


適合パイプ φ100

## パイプ用ファン

外形寸法図（単位：mm）

### PFF2-100A/A(B)/A(K)

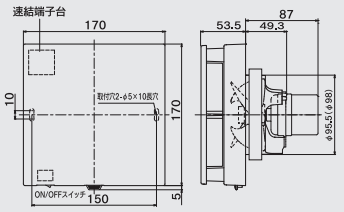


適合パイプ　φ100

### PFF2-100ASS/(B)/(K)

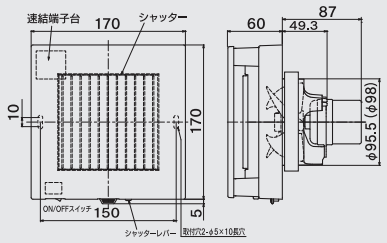


適合パイプ　φ100

### PFS2-150

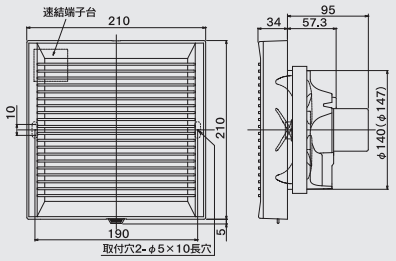


適合パイプ　φ150

### PFS2-150A

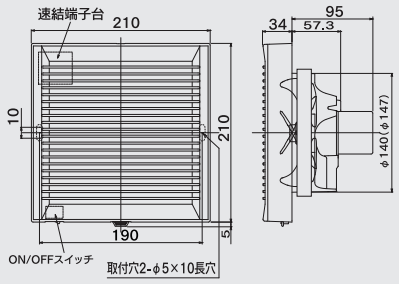


適合パイプ　φ150

### PF-100N

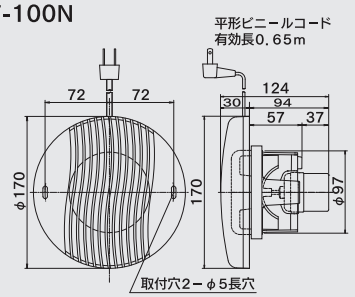


適合パイプ　φ100

### PFK-100N

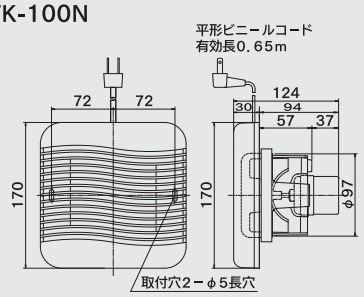


適合パイプ　φ100

### PFS2-100Y

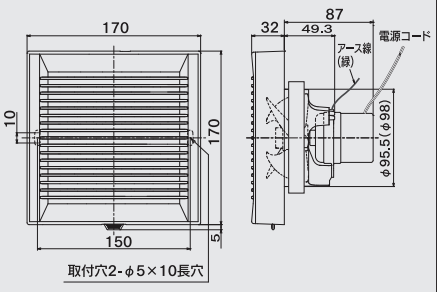


適合パイプ　φ100

### PFS2-150Y

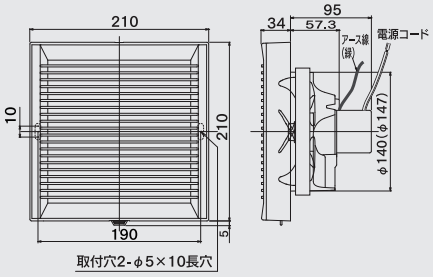


適合パイプ　φ150

### PFF2-100AKSS

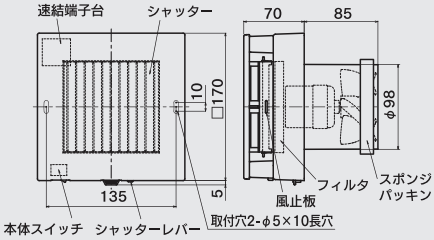


適合パイプ　φ100

## パイプ用ファン

| 品　名 | 定格電圧 [V] | 定格周波数 [Hz] | 消費電力 [W] | 風量 [m³/H] | 騒音 [dB] | 重量 [kg] |
|---|---|---|---|---|---|---|
| PFS2-100 | 100 | 50 | 2.0 | 82 | 24 | 0.5 |
| | | 60 | 2.8 | 92 | 25 | |
| PFS2-100A/A(K) | 100 | 50 | 2.0 | 82 | 24 | 0.5 |
| | | 60 | 2.8 | 92 | 25 | |
| PFS2-100AF | 100 | 50 | 2.0 | 74 | 24 | 0.5 |
| | | 60 | 2.8 | 83 | 25 | |
| PFS2-100AH1/AH1(K) | 100 | 50 | 3.4 | 107 | 29 | 0.5 |
| | | 60 | 4.1 | 120 | 32 | |
| PFS2-100PS | 100 | 50 | 3.4 | 68 | 35 | 0.6 |
| | | 60 | 4.1 | 77 | 40 | |

| 品　名 | 定格電圧 [V] | 定格周波数 [Hz] | 消費電力 [W] | 風量 [m³/H] | 騒音 [dB] | 重量 [kg] |
|---|---|---|---|---|---|---|
| PFS2-100G | 100 | 50 | 3.0 | 80 | 23 | 0.55 |
| | | 60 | 3.8 | 90 | 24 | |
| PFS2-100GL | 100 | 50 | 強 2.8 弱 2.3 | 強 80 弱 60 | 強 23 弱 21 | 0.55 |
| | | 60 | 強 3.7 弱 2.8 | 強 90 弱 60 | 強 24 弱 21 | |
| PFS2-100GS | 100 | 50 | 5.6 | 78 | 25 | 0.65 |
| | | 60 | 6.4 | 88 | 26 | |
| PFS2-100S | 100 | 50 | 4.9 | 78 | 25 | 0.63 |
| | | 60 | 5.6 | 88 | 26 | |

| 品　名 | 定格電圧 [V] | 定格周波数 [Hz] | 消費電力 [W] | 風量 [m³/H] | 騒音 [dB] | 重量 [kg] |
|---|---|---|---|---|---|---|
| PFF2-100A/A(B)/A(K) | 100 | 50 | 2.0 | 86 | 25 | 0.7 |
| | | 60 | 2.8 | 96 | 27 | |
| PFF2-100ASS | 100 | 50 | 2.0 | 72 | 24 | 0.6 |
| | | 60 | 2.8 | 76 | 25 | |
| PFS2-150 | 100 | 50 | 3.8 | 170 | 29 | 0.6 |
| | | 60 | 4.5 | 175 | 30 | |
| PFS2-150A | 100 | 50 | 3.8 | 170 | 29 | 0.6 |
| | | 60 | 4.5 | 175 | 30 | |
| PF-100N | 100 | 50 | 2.8 | 52 | 30 | 0.6 |
| | | 60 | 3.8 | 56 | 32 | |
| PFK-100N | 100 | 50 | 2.8 | 52 | 30 | 0.6 |
| | | 60 | 3.8 | 56 | 32 | |
| PFS2-100Y | 100 | 50 | 2.0 | 82 | 24 | 0.5 |
| | | 60 | 2.8 | 92 | 25 | |
| PFS2-150Y | 100 | 50 | 3.8 | 170 | 29 | 0.6 |
| | | 60 | 4.5 | 175 | 30 | |
| PFF2-100AKSS | 100 | 50 | 1.6 | 22 | 21 | 0.75 |
| | | 60 | 1.9 | 22 | 21 | |

## トイレファン

外形寸法図(単位:mm)

### T-75

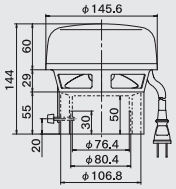


| 外径 | 適合パイプ |
|---|---|
| 76mm | VU-65・VP-65 |
| 80mm | LP-75・SU-75 |
| 106mm | LP-100・SU-100 |

### T-100

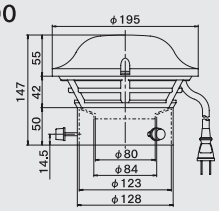


| 外径 | 適合パイプ |
|---|---|
| 89mm | VU-75 |
| 106mm | LP-100・SU-100 |
| 114mm | VU-100・VP-100 |

### T-300

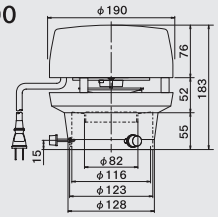


| 外径 | 適合パイプ |
|---|---|
| 89mm | VU-75 |
| 106mm | LP-100・SU-100 |
| 114mm | VU-100・VP-100 |

### T-100S

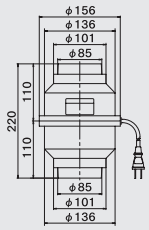


| 外径 | 適合パイプ |
|---|---|
| 106mm | LP-100・SU-100 |
| 114mm | VU-100・VP-100 |

### トイレファン

| 品 名 | 定格電圧 [V] | 定格周波数 [Hz] | 消費電力 [W] | 風量 [m³/H] | 騒音 [dB] | 重量 [kg] |
|---|---|---|---|---|---|---|
| T-75 | 100 | 50 | 7 | 71 | 38 | 0.8 |
| | | 60 | 6 | 70 | 38 | |
| T-100 | 100 | 50 | 15 | 96 | 44 | 1.0 |
| | | 60 | 13 | 88 | 42 | |
| T-300 | 100 | 50 | 15 | 115 | 48 | 1.2 |
| | | 60 | 13 | 105 | 47 | |
| T-100S | 100 | 50 | 15 | 72 | 40 | 1.1 |
| | | 60 | 13 | 65 | 38 | |

## ウェザーカバー

外形寸法図(単位:mm)

### WK-15

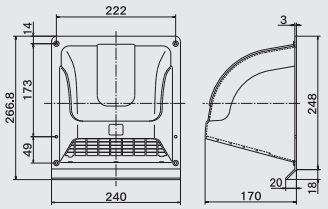


開口寸法 175×175 ※150×200にも対応

### WK-20/25

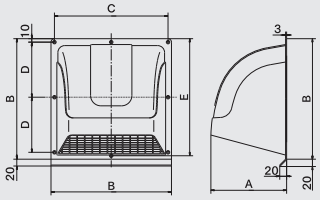


| 品 名 | A | B | C | D | E |
|---|---|---|---|---|---|
| WK-20 | 205 | 300 | 280 | 135 | 290 |
| WK-25 | 205 | 350 | 330 | 165 | 340 |

開口寸法 250×250/300×300

### K-30

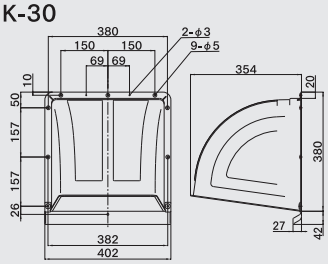


開口寸法 350×350

## 床下/天井裏換気扇

外形寸法図(単位:mm)

### TF-350

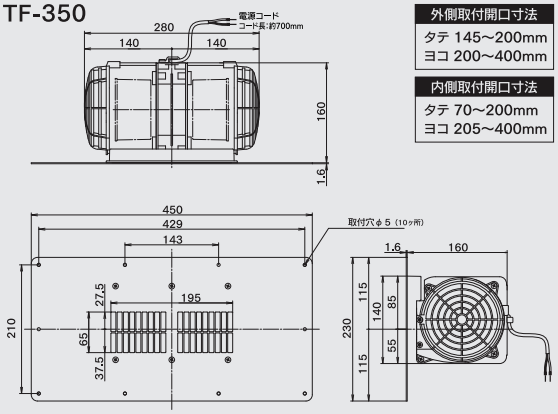


外側取付開口寸法
タテ 145～200mm
ヨコ 200～400mm

内側取付開口寸法
タテ 70～200mm
ヨコ 205～400mm

### TAM-150U

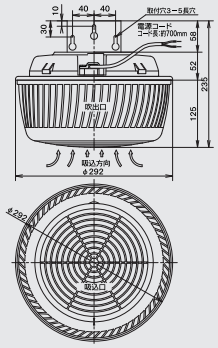


### TAM-150F

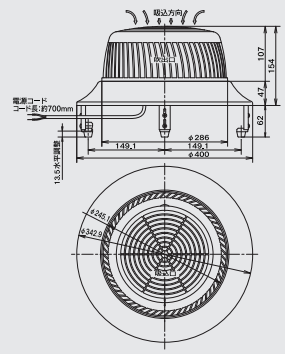


### TSK-TY1

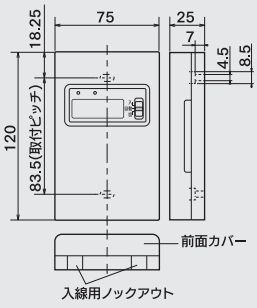


### 床下換気扇

| 品 名 | 定格電圧 [V] | 定格周波数 [Hz] | 消費電力 [W] | 風量 [m³/H] | 騒音 [dB] | 重量 [kg] |
|---|---|---|---|---|---|---|
| TF-350 | 100 | 50 | 24 | 205 | 37 | 2.3 |
| | | 60 | 26 | 202 | 37 | |
| TAM-150U/F | 100 | 50 | 23 | 270 | 38 | 2.9 |
| | | 60 | 24 | 260 | 37 | |

## 外壁用部材

外形寸法図（単位：mm）

### GFPT-100M/GFPT-100MD

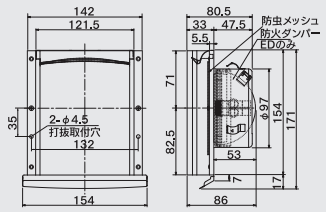


適合パイプ　φ100

### WP-100

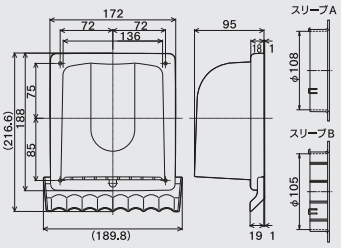


適合パイプ　φ100

### WP-150

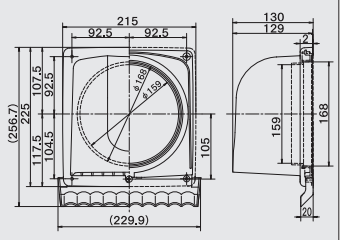


適合パイプ　φ150

### GFP-100E/GFP-100ED

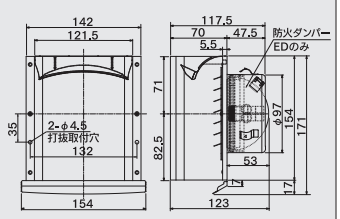


適合パイプ　φ100

### GFP-150E/GFP-150ED

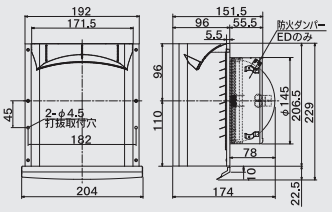


適合パイプ　φ150

### GFL-100E/GFL-100ED

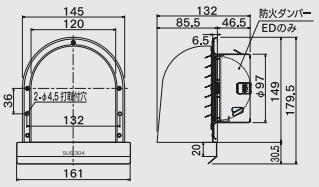


適合パイプ　φ100

### GFL-150E/GFL-150ED

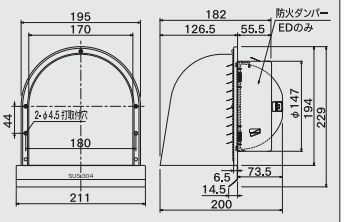


適合パイプ　φ150

### GSZV100S/GSZV100SFD72

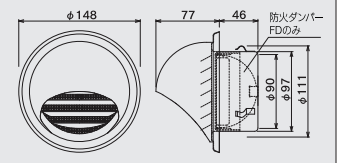


適合パイプ　φ100

### GSZV150S/GSZV150SFD72

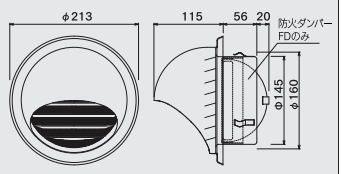


適合パイプ　φ150

### GN-100EN/GN-100EDN

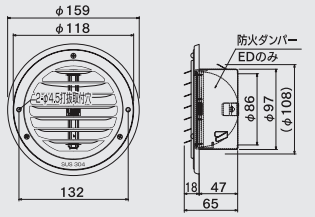


適合パイプ　φ100

### GN-150EN/GN-150EDN

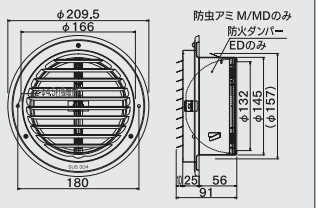


適合パイプ　φ150

### SSRW100A10M

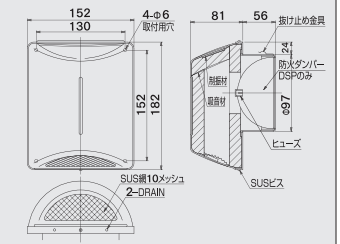


適合パイプ　φ100

### SSRW150A10M

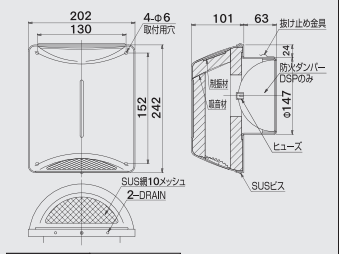


適合パイプ　φ150

### SSFW100A10M

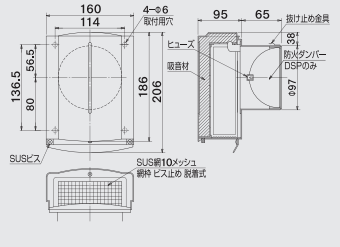


適合パイプ　φ100

### SSFW150A10M

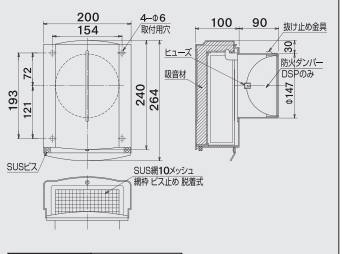


適合パイプ　φ150

## レンジフード

外形寸法図（単位：mm）

### WAP-60A/75A/90A

| 機　種 | A |
|---|---|
| WAP-60A | 600 |
| WAP-75A | 750 |
| WAP-90A | 900 |

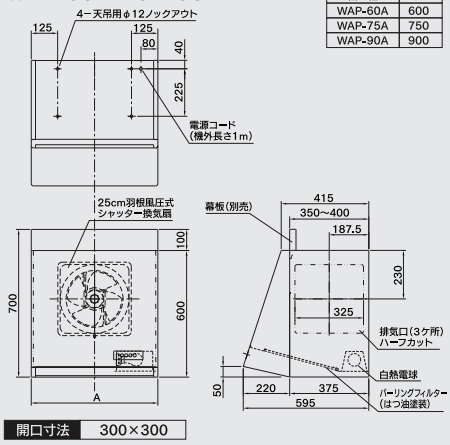


### WAS-60A/75A/90A

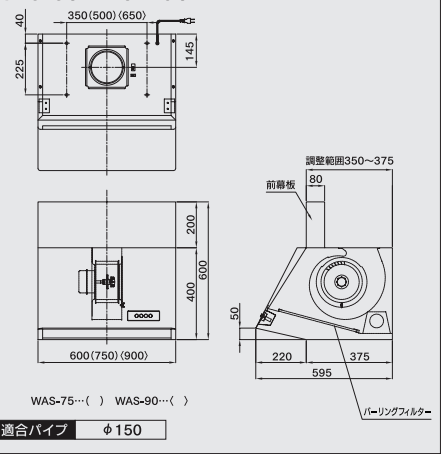


### WAP-61A/71A/91A

| 機　種 | A |
|---|---|
| WAP-61A | 600 |
| WAP-71A | 750 |
| WAP-91A | 900 |

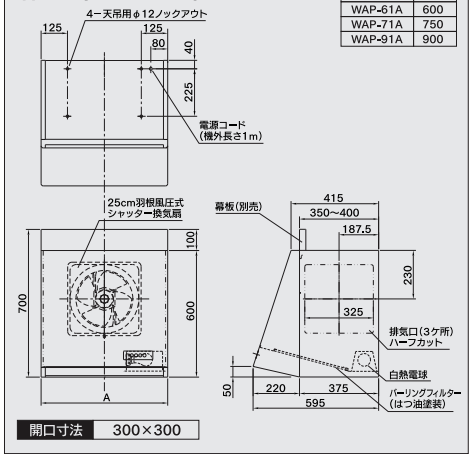


### WAS-60DE/75DE/90DE

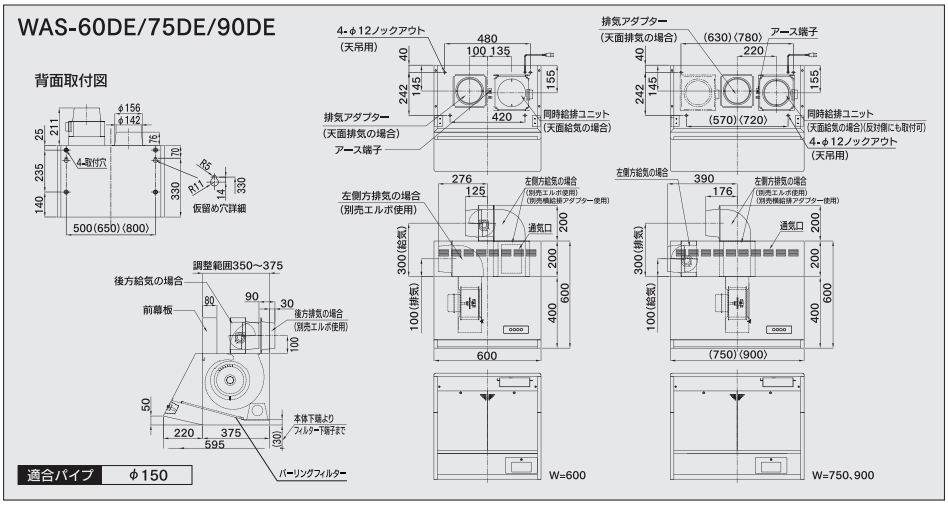


### WBB-60A/70A/75A/90A

| 機　種 | A |
|---|---|
| WBB-60A | 600 |
| WBB-70A | 700 |
| WBB-75A | 750 |
| WBB-90A | 900 |

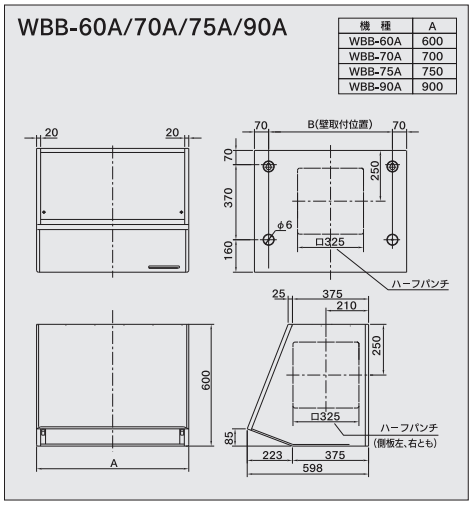


## コントローラー

外形寸法図（単位：mm）

### TSK-D1CR05/TSK-D1CR4

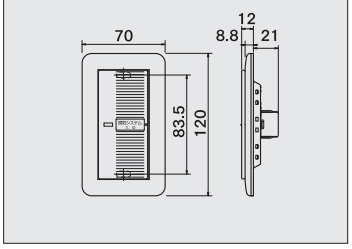

### TSK-D2CR05/TSK-D2CR4

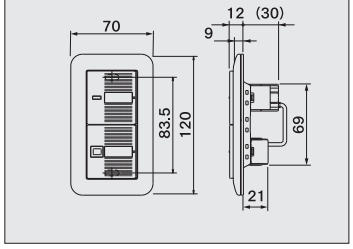

### TSK-D1CRK05/TSK-D1CRK4

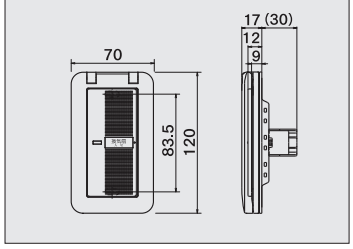

### TSK-D2CRK05/TSK-D2CRK4

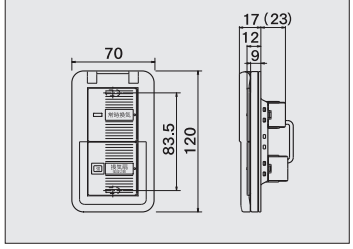

### レンジフード

| 品　名 | 定格電圧 [V] | 定格周波数 [Hz] | 消費電力 [W] 強 | 消費電力 [W] 弱 | 風量 [m³/H] 強 | 風量 [m³/H] 弱 | 騒音 [dB] 強 | 騒音 [dB] 弱 | 重量 [kg] | シャッター型式 |
|---|---|---|---|---|---|---|---|---|---|---|
| WAP-60/75/90A | 100 | 50 | 30 | 27 | 680 | 450 | 36 | 31 | 60A:17 75A:19 90A:20 | 風圧式 |
| | | 60 | 36 | 30 | 680 | 420 | 37 | 30 | | |
| WAP-61/71/91A | 100 | 50 | 30 | 27 | 680 | 450 | 36 | 31 | 61A:17 71A:19 91A:21 | 電気式 |
| | | 60 | 36 | 30 | 680 | 420 | 37 | 30 | | |
| WAS-60/75/90A | 100 | 50 | 90 | 64 | 590 | 380 | 46 | 36 | 60A:15 75A:17 90A:18 | — |
| | | 60 | 98 | 62 | 540 | 330 | 44 | 37 | | |

| 品　名 | 定格電圧 V | 定格周波数 Hz | 消費電力 [W] 強 | 消費電力 [W] 中 | 消費電力 [W] 弱 | 風量 [m³/H] 強 | 風量 [m³/H] 中 | 風量 [m³/H] 弱 | 騒音 [dB] 強 | 騒音 [dB] 中 | 騒音 [dB] 弱 | 重量 kg | シャッター型式 |
|---|---|---|---|---|---|---|---|---|---|---|---|---|---|
| WAS-60/75/90DE | 100 | 50 | 90 | 64 | 44 | 590 | 380 | 200 | 46 | 36 | 26 | 60DE:16 75DE:18 90DE:19 | — |
| | | 60 | 98 | 62 | 41 | 540 | 330 | 180 | 44 | 34 | 25 | | |

## 部 材

外形寸法図(単位:mm)

### PL-150

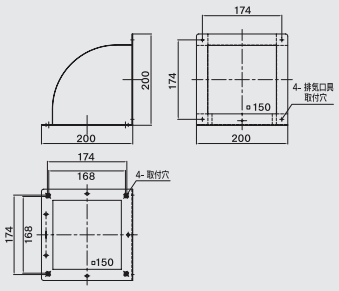


### PSFP-75-132/148

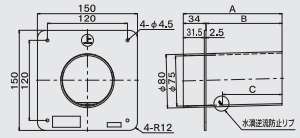


| | A | B | C |
|---|---|---|---|
| PSFP-75-132 | 132 | 98 | 73.5 |
| PSFP-75-148 | 148 | 114 | 89.5 |

適合パイプ φ75

### PSFP-100-132/148

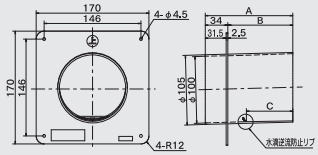


| | A | B | C |
|---|---|---|---|
| PSFP-100-132 | 132 | 98 | 70 |
| PSFP-100-148 | 148 | 114 | 86 |

適合パイプ φ100

### PSFP-150-132/148

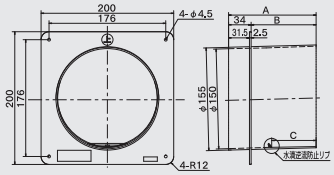


| | A | B | C |
|---|---|---|---|
| PSFP-150-132 | 132 | 98 | 67 |
| PSFP-150-148 | 148 | 114 | 83 |

適合パイプ φ150

### PSFK-75-132/148

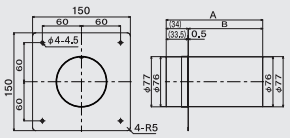


| | A | B |
|---|---|---|
| PSFK-75-132 | 132 | 98 |
| PSFK-75-148 | 148 | 114 |

適合パイプ φ75

### PSFK-100-132/148

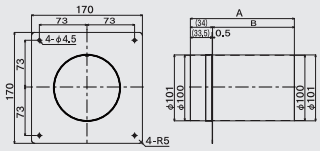


| | A | B |
|---|---|---|
| PSFK-100-132 | 132 | 98 |
| PSFK-100-148 | 148 | 114 |

適合パイプ φ75

### PSFK-150-132/148

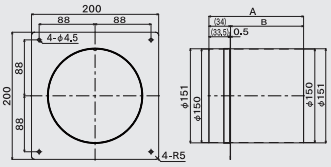


| | A | B |
|---|---|---|
| PSFK-150-132 | 132 | 98 |
| PSFK-150-148 | 148 | 114 |

適合パイプ φ100

### PSFK-150D-186

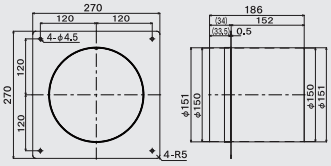


適合パイプ φ150

### SCP-75W

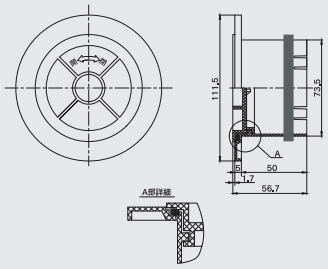


適合パイプ φ75

### SCS-75G

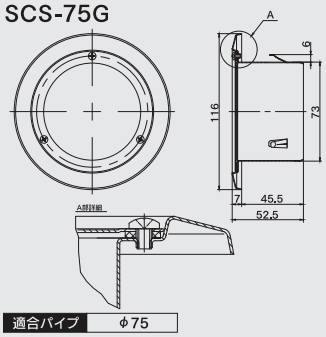


適合パイプ φ75

### PSFD-100-248

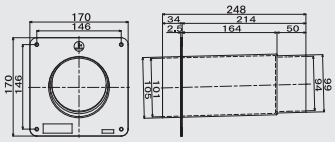


適合パイプ φ100

### PSP-100-200

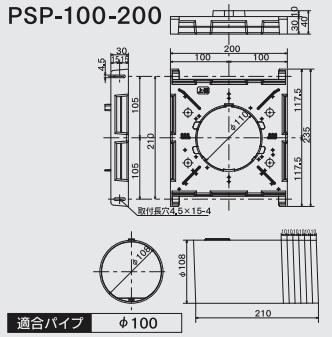


適合パイプ φ100

### TSK-100LP

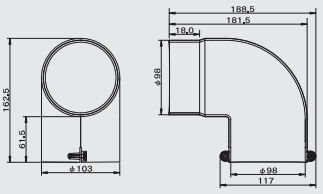


適合パイプ φ150

### LP100-200

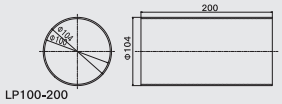


適合パイプ φ100

### LP150-200

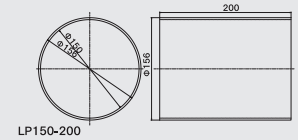


適合パイプ φ150

### KK-SY100-D2

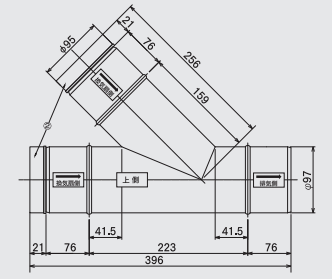


適合パイプ φ100

### KK-SY100-D0

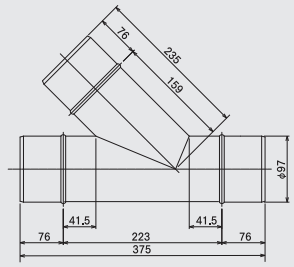


適合パイプ φ100

### TSK-50PTK/100PTK

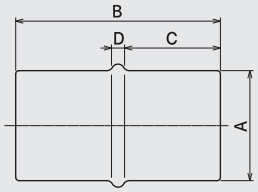


| | A | B | C | D |
|---|---|---|---|---|
| TSK-50PTK | 49 | 94 | 44 | 6 |
| TSK-100PTK | 98 | 128 | 60 | 8 |

適合パイプ φ50・φ100

# 積極的な換気で生活空間を快適で心地よくする

# TSK の製品カタログ

きれいな空気
快適な住まいの基本です

『換気扇総合』

グラファイトヒーター採用

浴室換気乾燥暖房機
『BF-RGシリーズ』

グラファイトヒーター採用

涼風暖房機
『SDG-Mシリーズ』

セラミックヒーター採用

浴室換気乾燥暖房機
『BF-SJシリーズ』

ハイパワー200V仕様

浴室換気乾燥暖房機
『BF-RG2シリーズ』

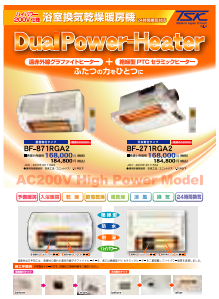


グラファイトヒーターダイジェスト

浴室換気乾燥暖房機
涼風暖房機

**保証書に関するお願い**
●商品には保証書を添付しております。ご購入の際は、必ず保証書をお受け取りの上、保存ください。尚、店名、ご購入期日の記載のないものは無効となります。

**補修用性能部品保有期間**
●生産終了後6年です。

## ⚠ 経年劣化に係る安全上のご注意

◎換気扇は長期使用製品安全表示制度の対象商品です。
●機器本体には「製造年」「設計上の標準使用期間」「経年劣化についての注意喚起」の表示をしております。
●長期にわたりお使いいただくと発火・けが等の事故に至るおそれがありますので、音やにおいなど製品の変化にご注意ください。

## ⚠ 安全に関するご注意

●用途にあった商品をお選びください。不適切な用途で使われますと、事故の原因になることがあります。
●据付・電気工事等が必要な場合があります。お買い上げの販売店または専門業者にご相談ください。
●ご使用の前に「取扱説明書」をよくお読みの上、正しくお使いください。誤った使い方をされますと事故の原因になります。
●改良のため製品の仕様、価格は予告なく変わることがございますので、あらかじめご了承ください。

**愛情点検**

**長期間ご使用の換気扇をチェック!**

ご使用の際このような症状はありませんか
●スイッチを入れても羽根が回転しない。
●回転が遅かったり不規則である。
●運転中に異常音や振動がある。
●焦げ臭いニオイがする。
●シャッターが開かない。

**ご使用中止**

故障や事故防止のため、必ずお買い上げの販売店に点検・修理をご相談ください

●印刷のため商品の色は実際と多少異なることがございますので、あらかじめご了承ください。 ●このカタログの記載内容は、2024年11月現在のものです。

■お問い合わせは…


高須産業株式会社
TSK 換気システム
〒311-2404 茨城県潮来市水原3080
TEL 0299-67-5151 FAX 0299-67-5120
ホームページアドレス https://www.takasu-tsk.com
メールアドレス info@takasu-tsk.com